Livskvalitet siden 1825

Servantkran Nordic Plus

Produktets funksjoner

- Skjult strålesamler med myntgrep for enkel rengjøring
- Berøringsfølelse i spaken
- Spak med tydelig fargemarkering for varmt og kaldt vann

Artikkelnummer

NRF-nr.	Art.nr.	EAN
4340411	GB41213751	7393792233217

Informasjon om pakking

Lengde: 225 mm | Bredde: 205 mm | Høyde: 70 mm
Vekt: 1.21 kg
Antall i pakken: 1 st

Montering og vedlikehold

Før installasjonen må ledningene rengjøres. Kran er koblet til kaldvannsledningen til høyre og varmtvannsledningen til venstre. Vanntrykk: maks 1000 kPa, min 50 kPa. Varmtavnnstemperaturen maks: 70 C, min 45 C. Vi er ikke ansvarlig for feil som står ved feil installasjon.

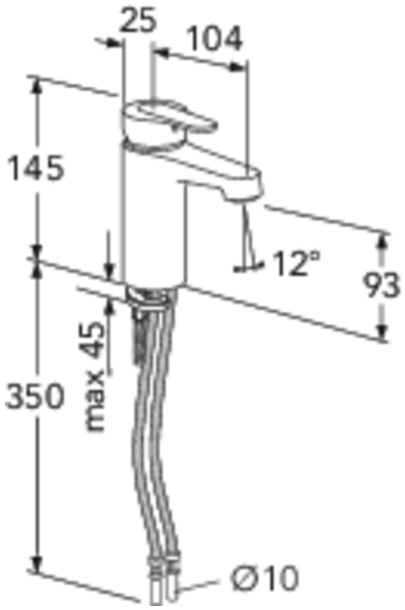

Energimerking og sertifiseringer

CERTIFIERING KONTROLL 1002 RI. SE

STF

Denna produkt är anpassad till Branschregler Säker Vatteninstallation 2021:1. Leverantören garanterar produktens funktion om branschreglerna och monteringsanvisningarna följs.

AA

Teknisk informasjon

- Tappekapasitet med 3 bar (300kPa): 0,139 Max. tap capacity (at 300 kPa): %s l/s
- Trykkfall ved nominell vannflyt ((0,1/0,2/0,33): 156 Pressure loss with flow (0,1 l/s) %s kPa

Reservedeler

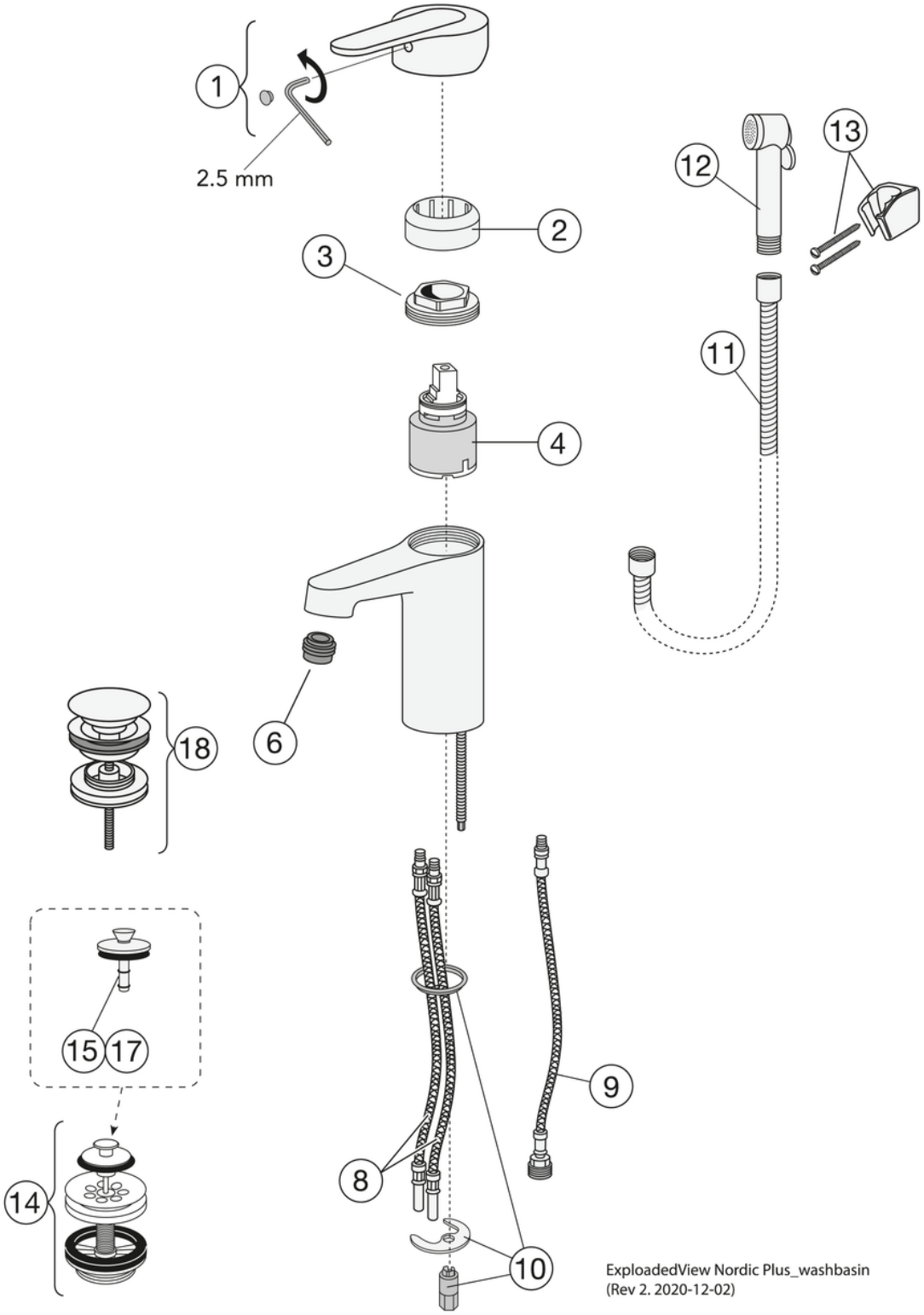

Nr.	Produkt	NRF-nr.	Art.nr.
1	Spak Nordic Plus(2019-)		GB41639625 01
2	Dekkekåpe.		GB41639523 01
3	Mutter - kerampakke		GB41639522 01
4	Kerampakke 35mm Smart+ standard	4342719	GB41637393
6	Strålesamler		GB41639668 01
8	SoftPex-slange		GB41638721 02
9	SoftPex-slange 300mm		GB41638720 01
10	Monteringssett		GB41639574 01
11	Dusjslange Biflex	4343804	GB41636263 00
12	Håndusj	4343121	GB41633860 33
13	Feste til håndusj	4340714	GB41637575
14	Pluggventil for silfilter	4342653	GB41637445
17	Propp til pluggventil for silfilter	4340718	GB41638453 01
18	Pushdown-ventil	4343054	GB41636575 01

GUSTAVSBERG/

FLOW CHART/

Washbasin mixer Nordic plus

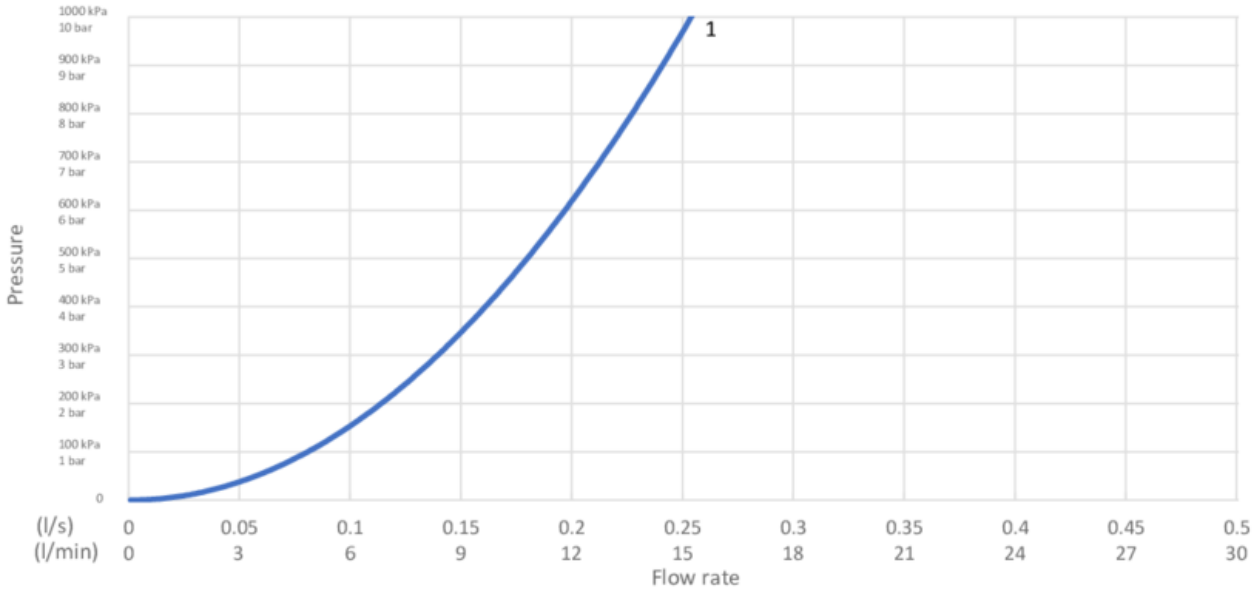

1. Max flow

1. Max flow

- Flowrate at 300 kPa:	0,139 l/s
- Pressure at flow 0,1 l/s:	156 kPa
- Pressure at flow 0,2 l/s:	625 kPa
- Pressure at flow 0,33 l/s:	N/A

Rev, 1, 2020-10-29 Gustavsberg Labb

Villeroy & Boch Gustavsberg AB / Box 400, 134 29 Gustavsberg / Phone +46 (0)8-570 391 00 / www.gustavsberg.com / info@gustavsberg.com