www.gustavsberg.com

SWE	MONTERINGSANVISNING NORDIC PLUS
GBR	MOUNTING INSTRUCTIONS NORDIC PLUS
DEN	MONTERINGSANVISNING NORDIC PLUS
NOR	MONTERINGSANVISNING NORDIC PLUS
FIN	YKSIOTEHANOJEN ASENNUSOOHJE NORDIC PLUS
EST	PAIGALDUSJUHEND NORDIC PLUS
LAT	UZSTĀDĪŠANAS INSTRUKCIJA NORDIC PLUS
LTU	MONTAVIMO INSTRUKCIJA NORDIC PLUS
UKR	ІНСТРУКЦІЯ З МОНТАЖУ NORDIC PLUS
CZE	MONTÁŽNÍ NÁVOD BATERIE NORDIC PLUS
SVK	MONTÁŽNY NÁVOD BATÉRIE NORDIC PLUS
ROU	INSTRUCȚIUNI DE MONTARE NORDIC PLUS

GUSTAVSBERG /
SMARTER BATHROOMS

SINCE 1825

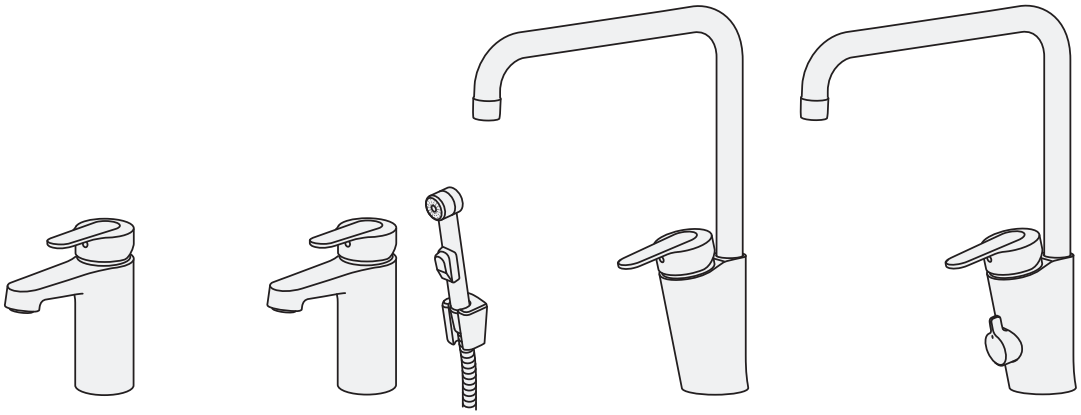

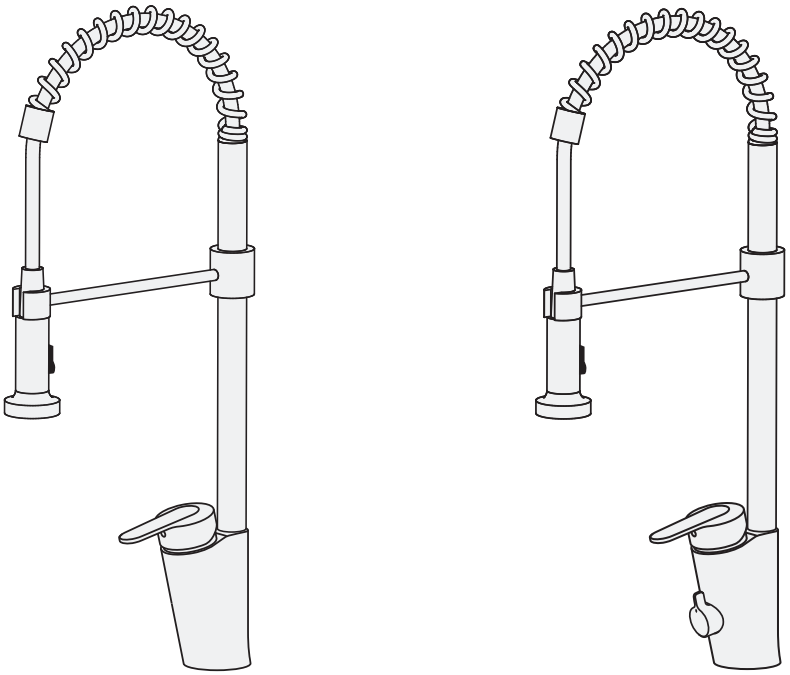

BRANSCHREGLER SÄKER VATTENINSTALLATION

Accepterad
monteringsanvisning
2021:1

Source NOBB, 3/9/2025

Garanti. Takuu. Guarantee. Garantii. Garantija.
Garantija. Гарантия. Záruku. Garanție. Гарантія. 3/16

Tekniska data
Tehcnical data. 4/16

Varningar
Warnings 5/16

Nordic Plus 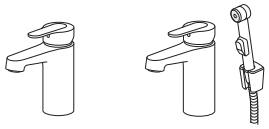 6/16

Nordic Plus 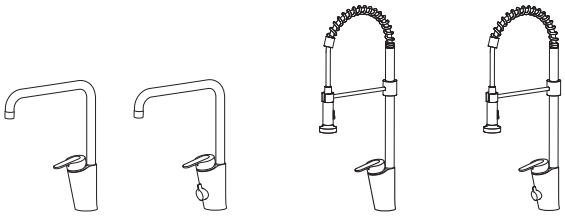 7-9/16

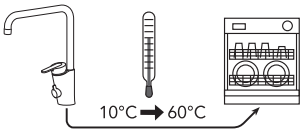

10/16

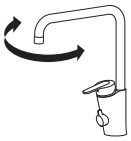
11/16

Begränsa maxflödet
Limit maximum flow
Begrænse det maksimale flow
Begrense den maksimale gjennomstrømningen
Rajoita maksimivirtaus
Ограничение максимального потока воды
Vooluhulga seadistamine
Maksimālā ūdens plūsma
Maksimali vandens srovė
Обмеження максимального потоку
12/16

Begränsa temperaturen
Limit temperature
Begrænse temperaturen
Begrense temperaturen
Kuuman veden rajoittaminen
Настройка ограничителя температуры
Temperatuuri piiramine
Temperatūras ierobežošana
Ribota temperatūra
Лімітування температури
Hraniční teplota
Hraničná teplota
12/16

Skötsel
Maintenance
Beskyttelse
Vedlikehold
Hoito-ohje
Уход
Hooldus
Kopšanas informācija
Montavimas
Догляд
Péče o baterii
Starostlivosť o batériu
13/16

Rengöring
Clean
Rengøring
Rengjøring
Puhdistus
очистка
Puhastamine
Tīrīšana
Švarus
Очищення
Čistý
13/16

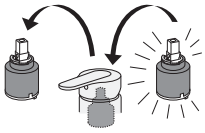
14/16

15/16

Reservdelar
Spare parts
Reservedeler
Reservedele
Varaosat
Varuosad
Atsarginės dalys
Rezerves daļas
Запасные части
16/16

SE GARANTI
Produkten har garanti enligt respektive lands gällande branschvillkor.

Direktiv vid reklamation
Våra produkter är tillverkade enligt väldigt stränga kvalitetskrav. Om en produkt trots det är felaktig, ber vi er i första hand att kontakta din återförsäljare. Ärendet underlättas genom att uppvisa kvitto och uppge produktnummer och inköpsdatum.

DK GARANTI
Produktet har garanti i forhold til gældende dansk lovgivning.

Vejledning ved reklamation
Vores produkter er fremstillet i overensstemmelse med markedets strengeste krav til kvalitet. Skulle produktet mod forventning være behæftet med fejl henviser vi til den forhandler, hvor produktet er købt. Kvittering skal kunne fremvises, hvis forhandleren forlanger det, ligesom oplysninger om produktnummer og købsdato skal kunne dokumenteres.

NO GARANTI
Produktene har garanti i henhold til respektive lands gjeldende bransjevilkår.

Instrukser ved reklamasjon
Våre produkter er produsert i henhold til veldig strenge kvalitetskrav. Om et produkt til tross for dette skulle være feilaktig, ber vi deg vennligst ta kontakt med forhandleren. Vi ber deg medbringe kvittering og oppgi innkjøpsdato samt produktnummer.

FI TAKUU
Noudatamme alamme yleisiä toimitusehtoja.

Reklamaatio
Tuotteemme ovat valmistettu Villeroy & Bochin ja Gustavsbergin laatuvaatimuksien mukaisesti. Mikäli tuote kuitenkin on virheellinen pyydämme teitä kääntymään ensisijaisesti tuotteen myyjän puoleen. Käsittelyn helpottamiseksi säilyttäkää tosite tuotteen ostosta.

GB GUARANTEE
The product has a guarantee accordingly to industry rules in every country.

Instructions for complaints
Our products are made according to very strict quality demands. If the product is faulty in spite of that we ask you kindly to take it to your reatailer. We also ask you to bring the receipt and be prepared to inform about the product number and purchasing date.

EE GARANTII
Antud tootel on garantii vastavalt tehase poolt kehtestatud tingimustele.

Juhised reklamatsioonide käsitlemiseks
Meie tooted on valmistatud silmas pidades väga täpseid kvaliteedistandardeid. Juhul kui olete saanud praaktoote, palume Teil toimetada see kas meie edasimüüja juurde või võtta ühendust esindusega. Samuti palume alles hoida ostutšekk ning vajadusel anda informatsiooni tootenumbri ja ostu sooritamise aja kohta.

LV GARANTIJA
Izstrādājumam ir garantija saskaņā ar ražotāja standartiem.

Instrukcija kvalitātes problēmu gadījumā
Mūsu produkcija tiek ražota pēc ļoti striktiem kvalitātes kritērijiem. Taču – gadījumā, ja produktam tiek konstatēta kvalitātes problēma – lūdzu, sazinieties ar pārdevēju. Lūdzu, esiet gatavi arī uzrādīt pirkuma čeku ar pirkuma datumu.

LT GARANTIJA
Gaminiams garantija suteikiama atsižvelgiant į konkrečios šalies kokybės reikalavimus.

Reklamacijos
Mūsų produkcija pagaminta vadovaujantis griežtais kokybės reikalavimais. Jei gaminys nekokybiškas – prašome jį grąžinti pardavėjui, pateikiant pirkimo čekį, gaminio numerį bei nurodant pirkimo datą.

ГАРАНТІЯ
Ця продукція підтримується гарантією у відповідності з правилами та законами, що діють у країні збуту.

Рекламації.
Наша продукція відповідає сучасним стандартам та вимогам щодо якості. У випадку виникнення несправності, Ви можете звернутися в торгову організацію, де був придбаний цей виріб. Для оформлення рекламації необхідно додати супровідні документи щодо виробу та чек, що підтверджує найменування та дату покупки

RU ГАРАНТИЯ
Гарантийные условия устанавливаются в соответствии с законами и правилами,которые действуют в стране сбыта.

Рассмотрение рекламаций
Наша продукция соответствует современным стандартам и требованиям к качеству.В случае возникновения неисправности Вы можете обратиться в торговую организацию,где было приобретено данное изделие.При заявлении рекламации необходимо предъявить сопроводительные документы к данной продукции и чек, подтверждающий дату покупки.

GARANTII
Antud tootele kehtivad garantiitingimused tulenevad kohalikest õigusaktidest.

Juhised reklamatsioonide käsitlemiseks
Meie tooted on valmistatud silmas pidades väga täpseid kvaliteedistandardeid. Juhul kui olete saanud praaktoote, palume Teil toimetada see kas meie edasimüüja juurde või võtta ühendust esindusega. Samuti palume alles hoida ostutšekk ning vajadusel anda informatsiooni tootenumbri ja ostu sooritamise aja kohta.

GARANTIJA
Produktam ir garantija atbilstoši nozares noteikumiem konkrētajā valstī.

nstrukcijas sūdzību pieteikšanai
Mūsu produkti ir izgatavoti saskaņā ar ļoti stingriem kvalitātes prasībām. Tomēr, ja produkts ir bojāts, mēs lūdzam griezties produkta iegādes vietā. Mēs lūdzam arī sagatavot uzrādīšanai pirkuma čeku un informāciju par pirkuma datumu.

GARANTIJA
Gaminiams garantija suteikiama atsižvelgiant į konkrecios šalies kokybes reikalavimus.

Pretenzijos
Mūsu produkcija pagaminta vadovaujantis griežtais kokybes reikalavimais. Jei gaminys nekokybiškas – prašome jį gražnti pardavejui, pateikiant pirkimo čekį, bei nurodyti pirkimo datą

TEKNISK DATA / TECHNICAL DATA

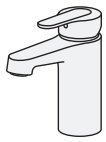

Artnr/Art no	RSK no
GB41213751	8278177

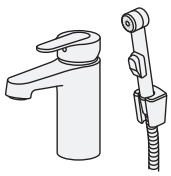

Artnr/Art no	RSK no
GB41213761	N/A

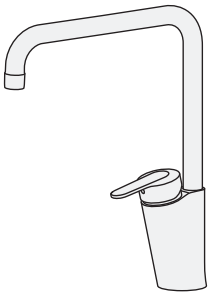

Artnr/Art no	RSK no
GB41203756	8311142

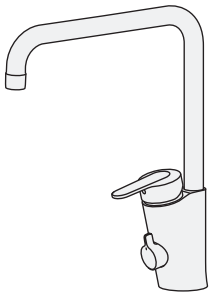

Artnr/Art no	RSK no
GB41203796	8311143

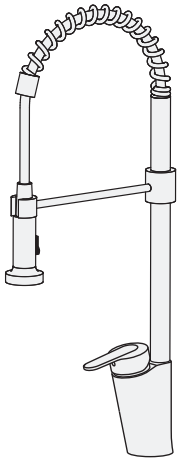

Artnr/Art no	RSK no
GB41203758	8311144

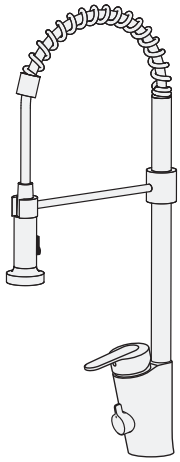

Artnr/Art no	RSK no
GB41203798	8311300

1002 CERTIFIERING KONTROLL RI. SE

SC0303-19, SC0304-19

SV: Dessa blandare uppfyller kraven gällande återströmning enligt SS-EN 1717 och SäVa § 4.3.2 utan behov av kompletterande produkter eller åtgärder.

Standard / Standard	EN817
Drifttryck / Working preassure	50-1000 kPA
Provningstryck max / Testpressure max	1600 kPA
Max varmvattentemperatur / Max. hot water temperature	70° C
Rekommenderad varmvattentemp. / Recommended hot water temp.	60° C
Kallvattentemperatur / Cold water	10° C
Anslutning / Connection För slätända Ø10 mm behövs ingen stödhylsa / Connection pipe Ø10 mm have no need for extra tube support.	Soft Pex®
Återströmningsskydd / Backflow preventer	AA
Ejektorfunktion och handdusch med automatisk avstängning enligt SäVa § 4.3.2 Backflow preventer side spray: Ejector and Self closing handle	
Desinfektion / Therminal desinfection	70° C. 4 minutes

NORDIC PLUS

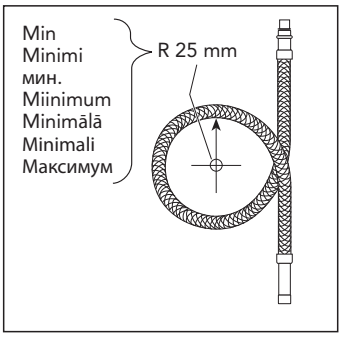
Min
Minimi
мин.
Miinimum
Minimālā
Minimali
Максимум
R 25 mm

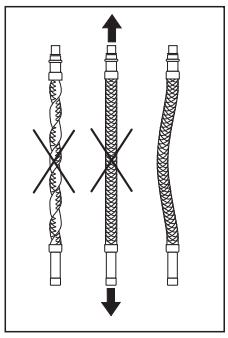

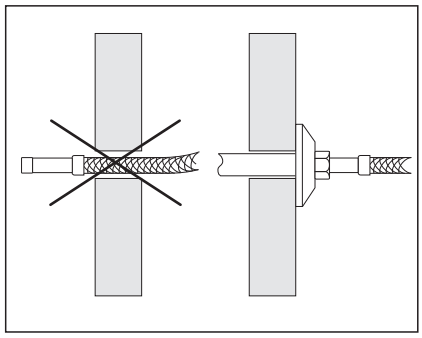

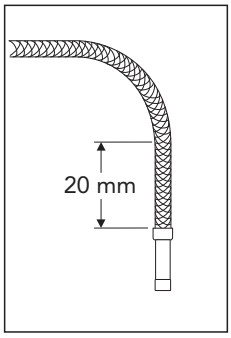
20 mm

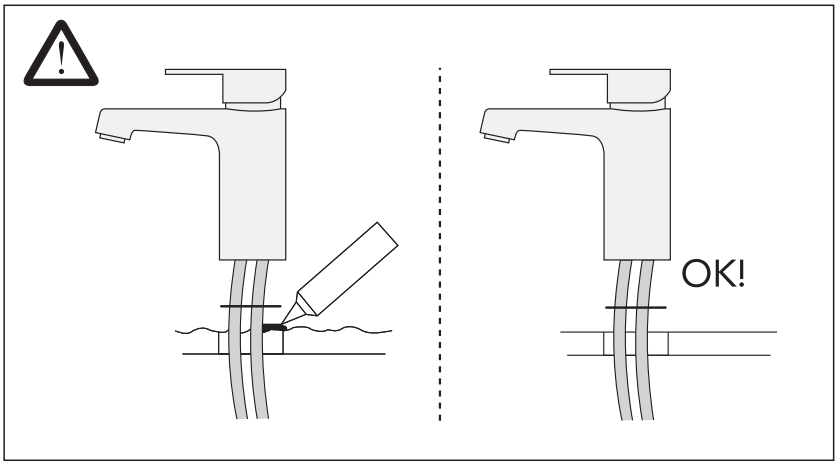
OK!

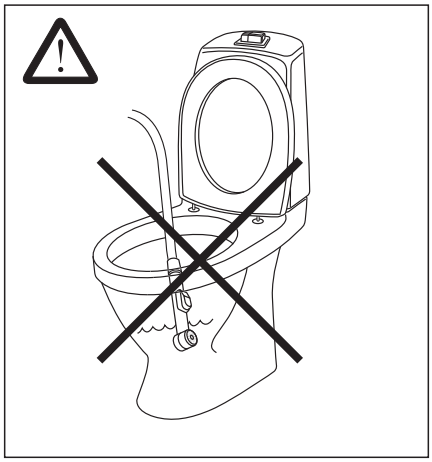

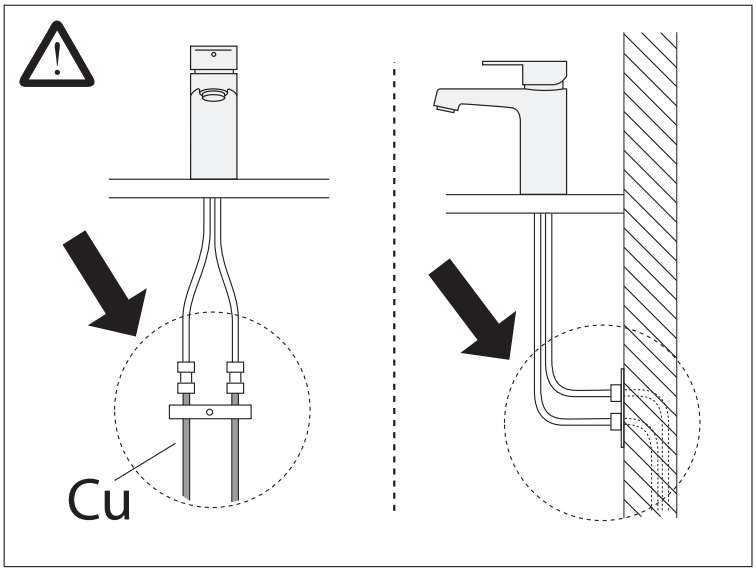
Cu

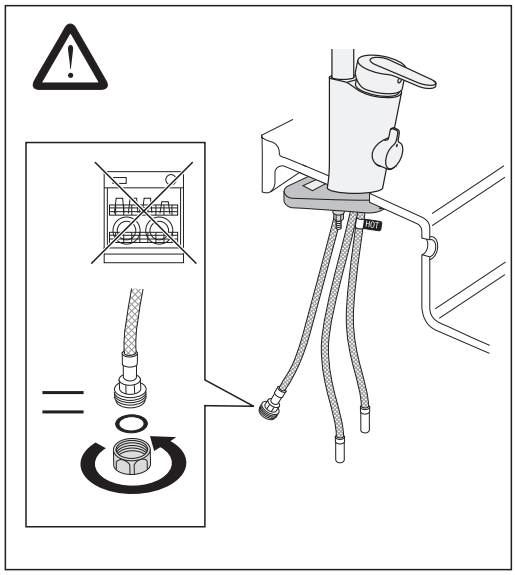

NORDIC PLUS

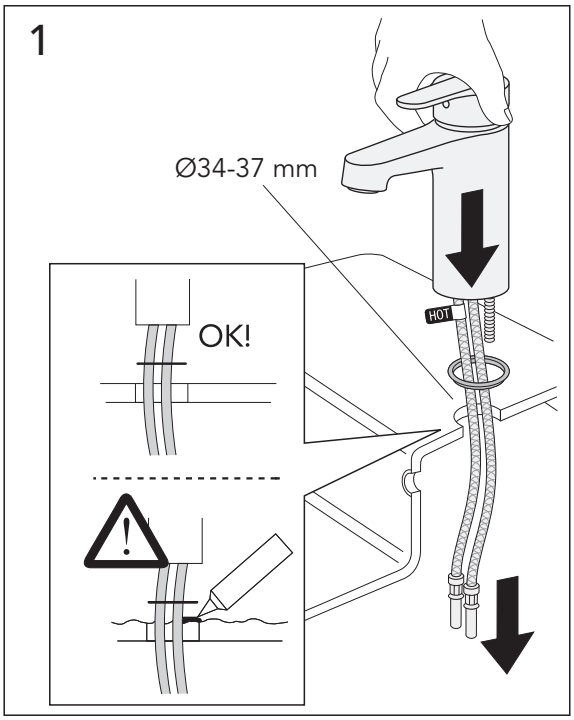
1
Ø34-37 mm
OK!
HOT

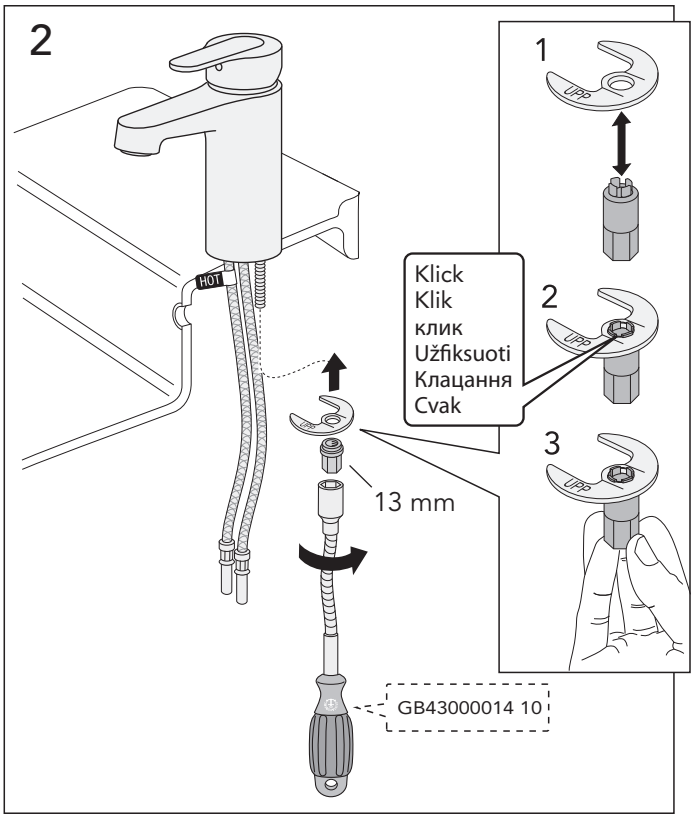
2
HOT
1
2
3
Klick
Klik
клик
Užfiksuoti
Клацання
Cvak
13 mm
GB43000014 10

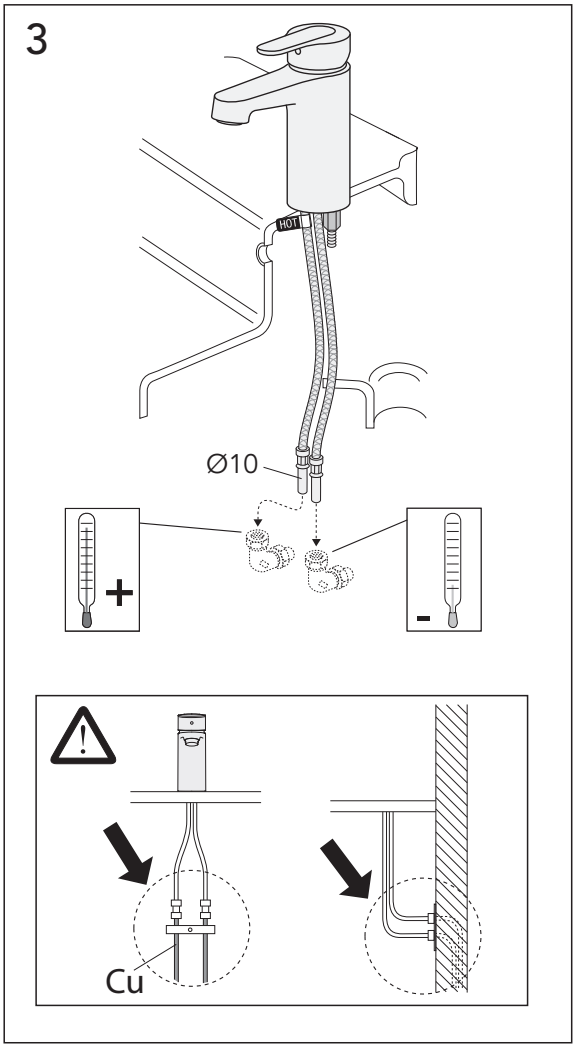
3
HOT
Ø10
+
-
Cu

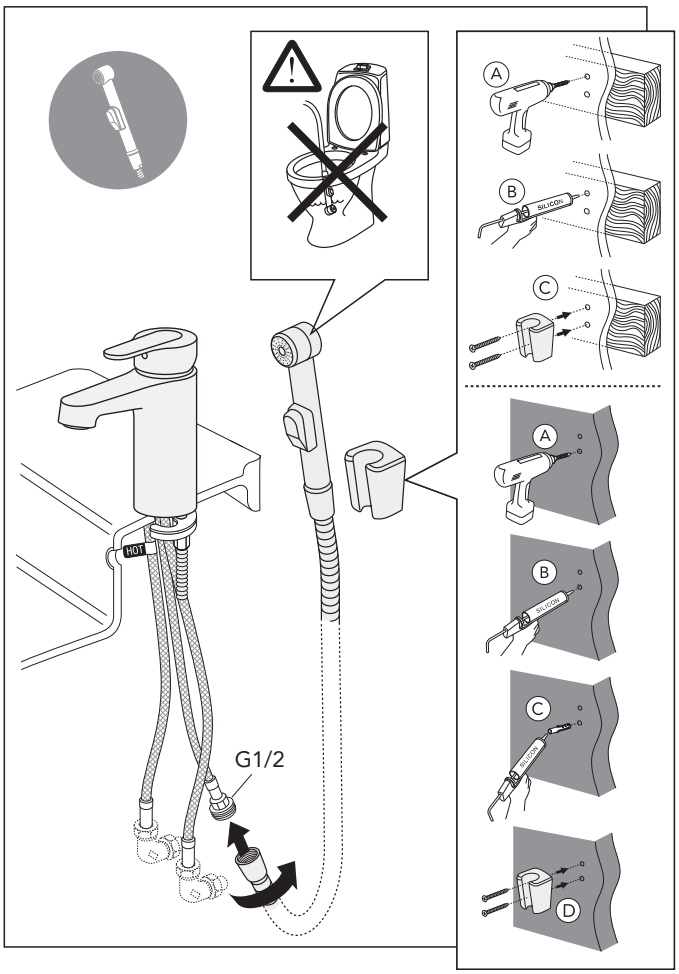
HOT
G1/2
A
B
C
D

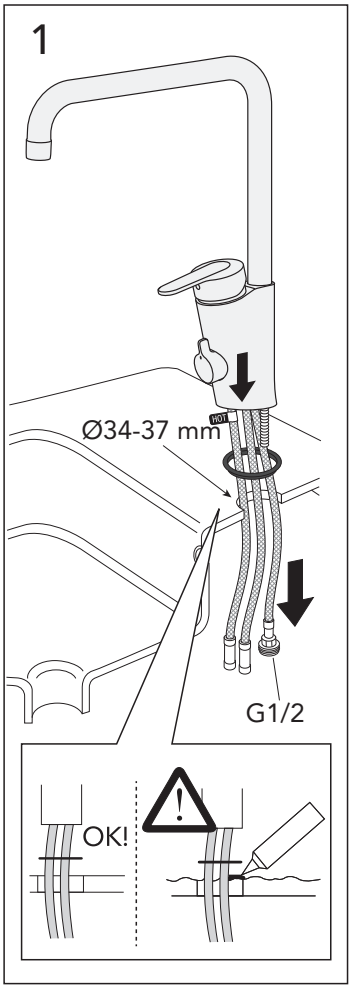
1
Ø34-37 mm
G1/2
OK!

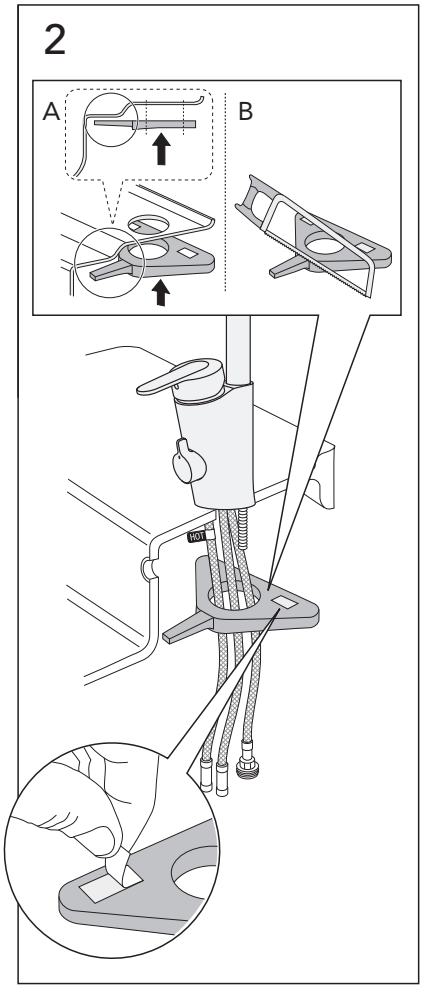
2
A
B

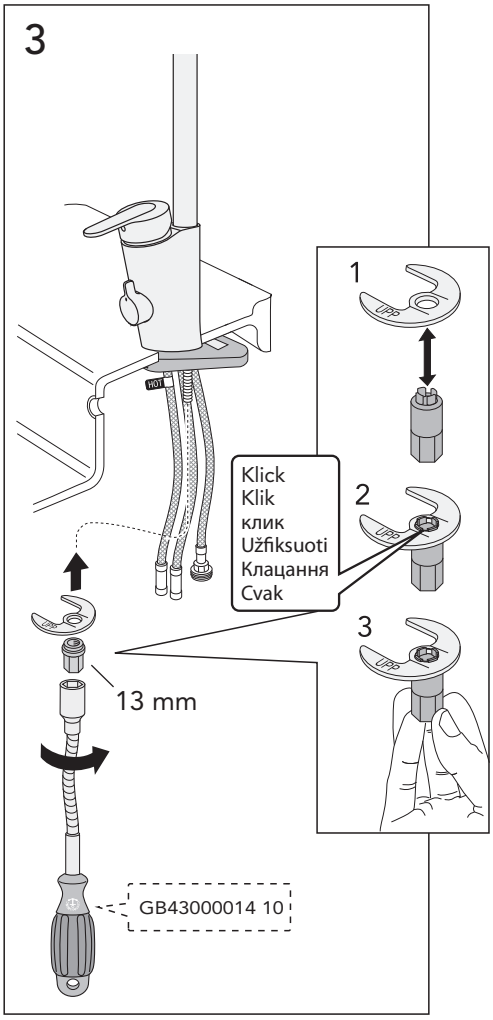
3
1
2
3
Klick
Klik
клик
Užfiksuoti
Клацання
Cvak
13 mm
GB43000014 10

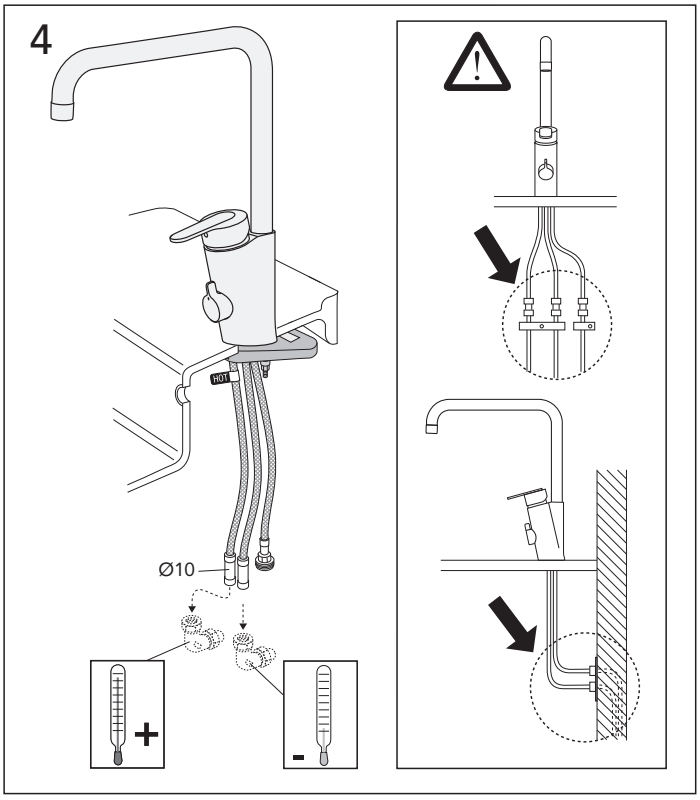
4
Ø10
+
-

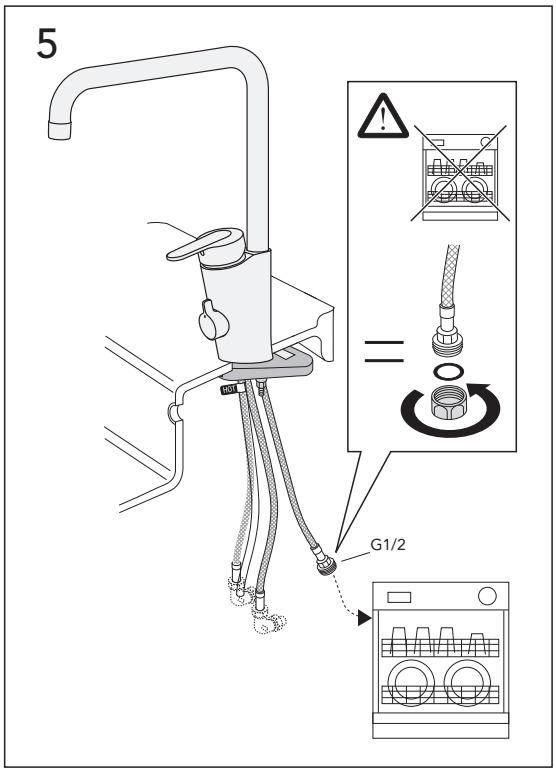
5
G1/2

NORDIC PLUS

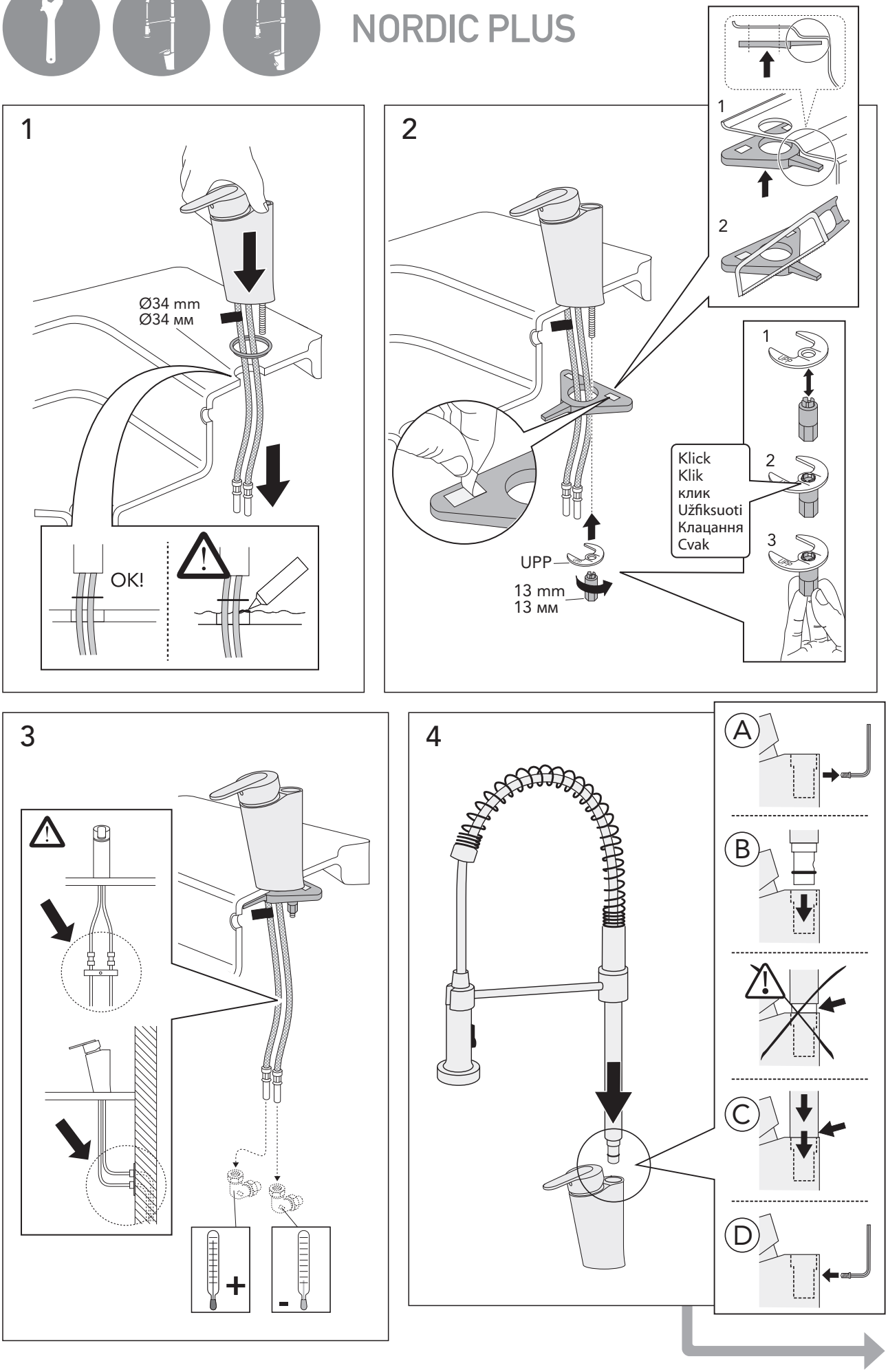
1
Ø34 mm
Ø34 мм
OK!
2
1
2
Klick
Klik
клик
Užfiksuoti
Клацання
Cvak
UPP
13 mm
13 мм
3
+
-
4
A
B
C
D

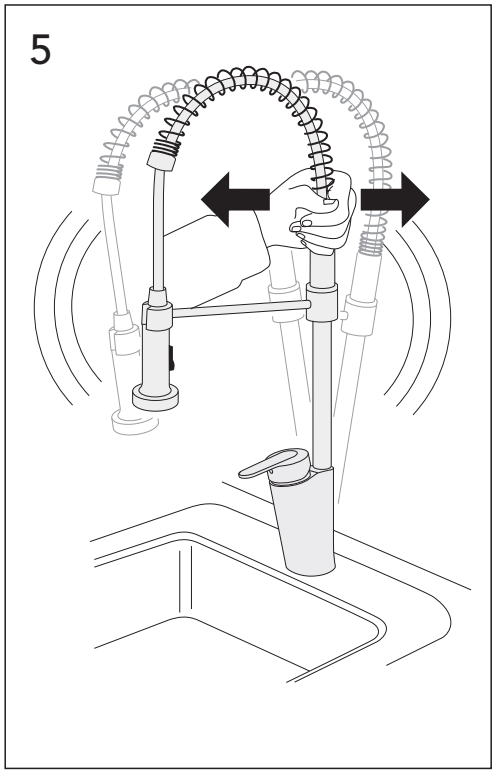
5

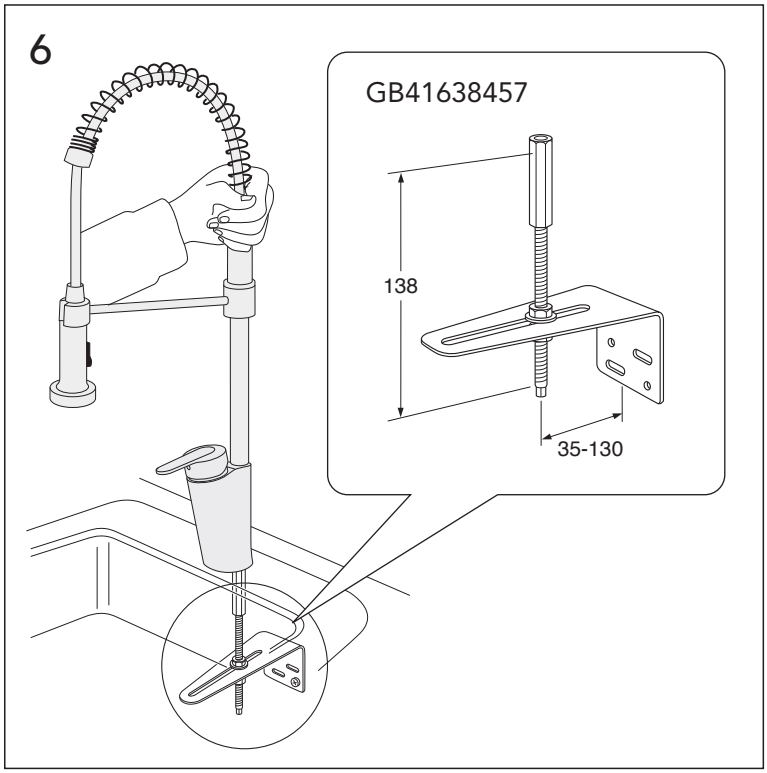
6
GB41638457
138
35-130

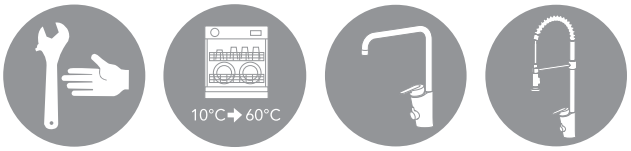

NORDIC PLUS

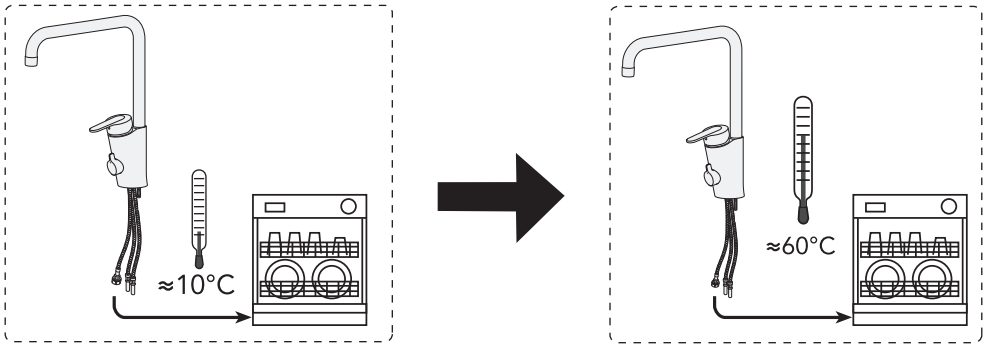

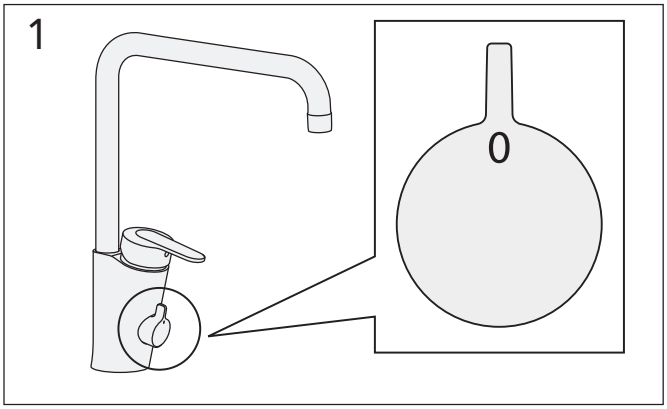

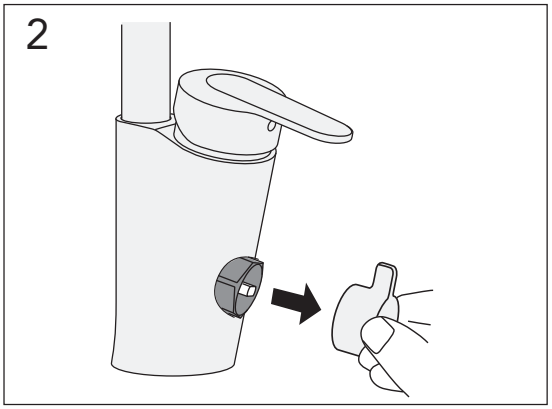

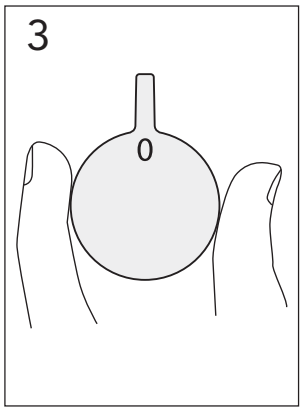

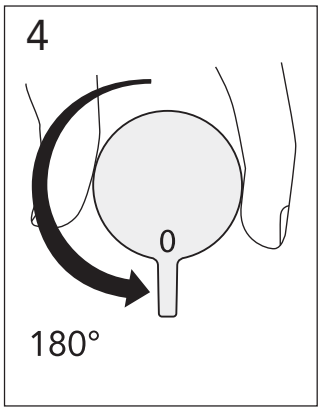

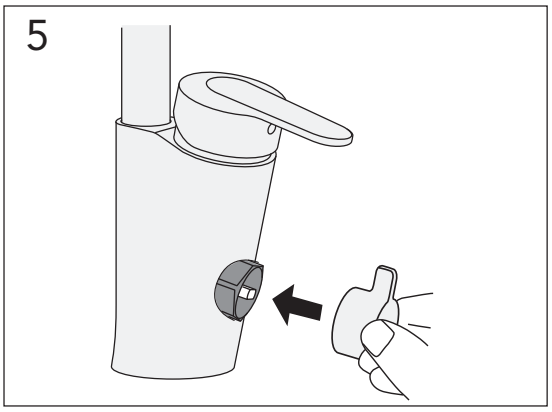

NORDIC PLUS

Pip
Spout
Tud
Tut
Juoksuputki
излив
Jooksutoru
Snīpis
Snapas
Вилив
Ústí
Ústie

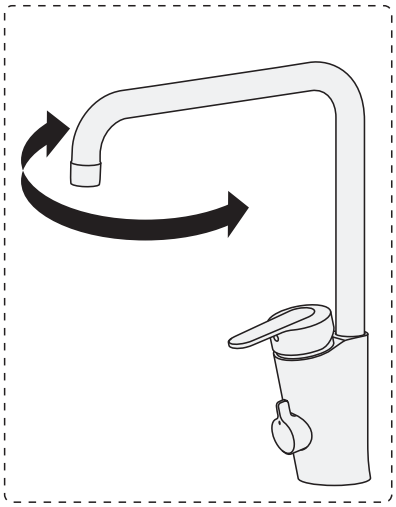

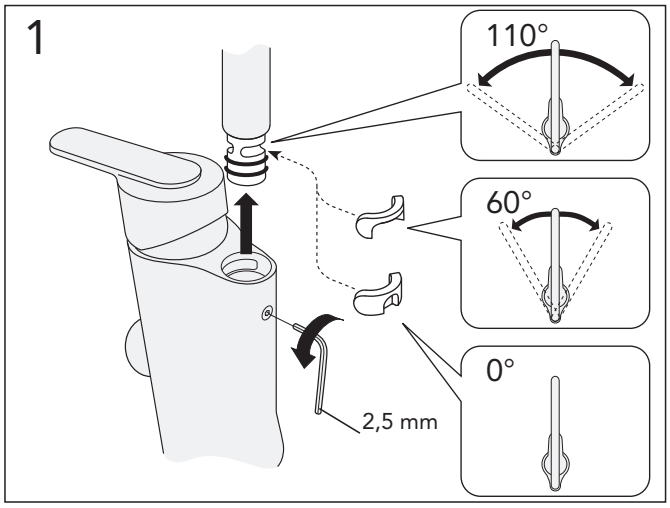

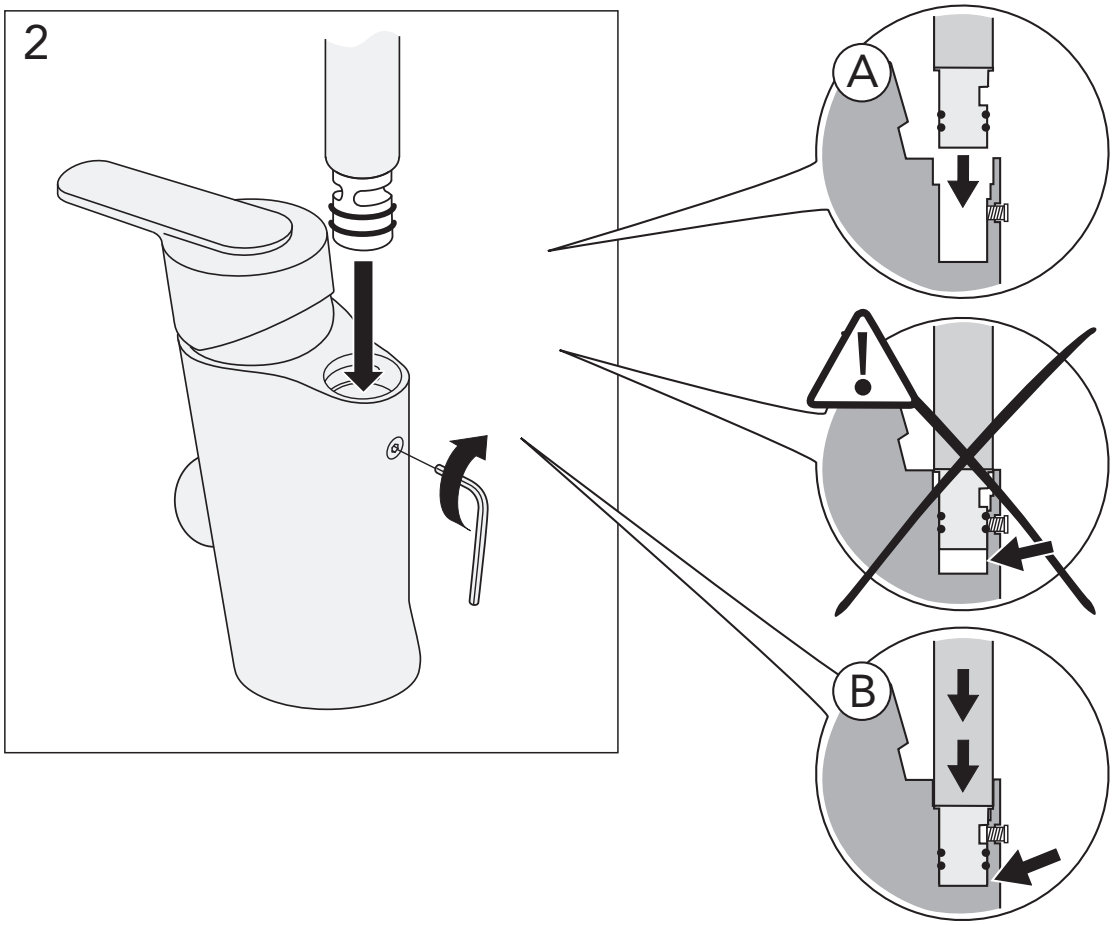

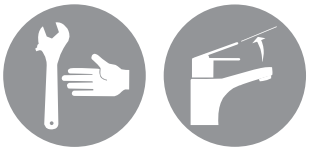

Begränsa maxflödet
Limit maximum flow
Begrænse det maksimale flow
Begrense den maksimale gjennomstrømningen
Rajoita maksimivirtaus
Ограничение максимального потока воды
Vooluhulga seadistamine
Maksimālā ūdens plūsma
Maksimali vandens srovė
Обмеження максимального потоку

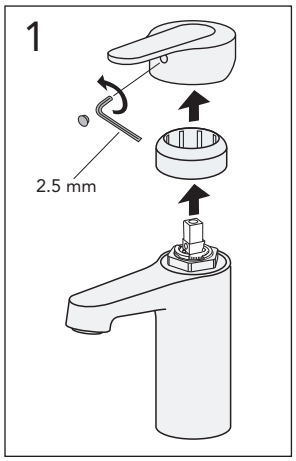

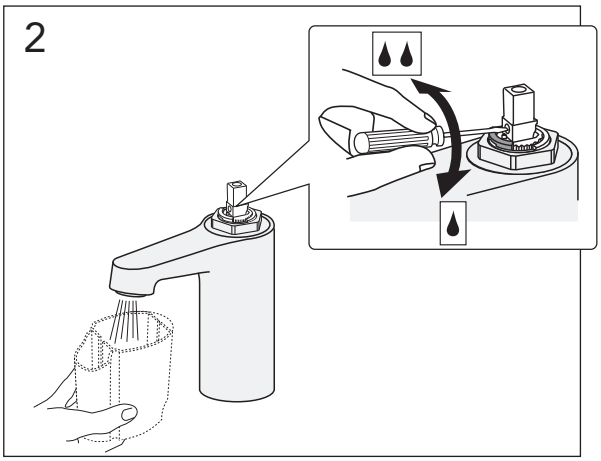

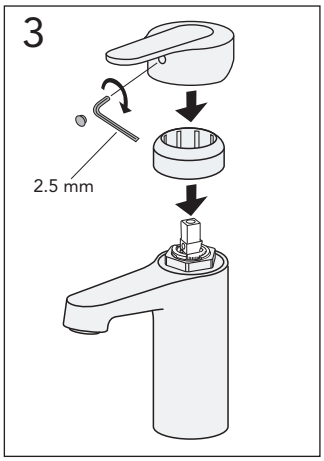

Begränsa temperaturen
Limit temperature
Begrænse temperaturen
Begrense temperaturen
Kuuman veden rajoittaminen
Настройка ограничителя температуры
Temperatuuri piiramine
Temperatūras ierobežošana
Ribota temperatūra
Лімітування температури
Hraniční teplota
Hraničná teplota

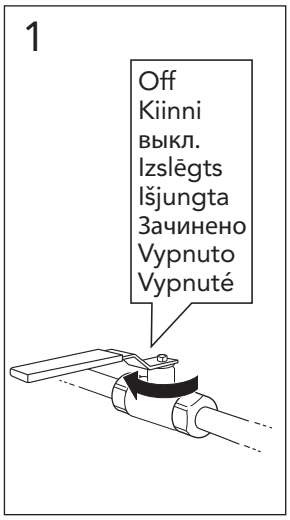

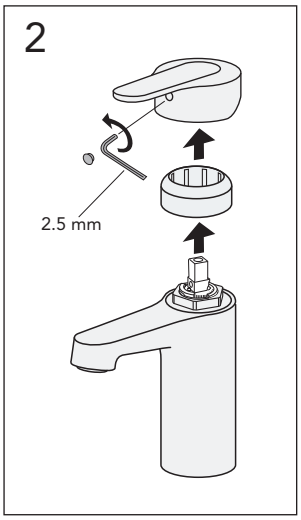

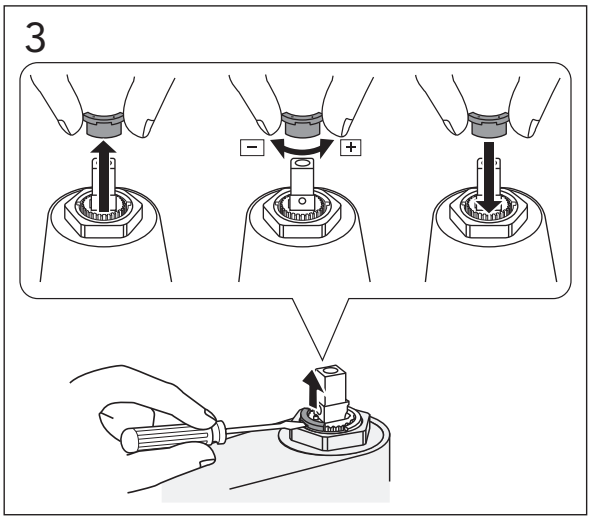

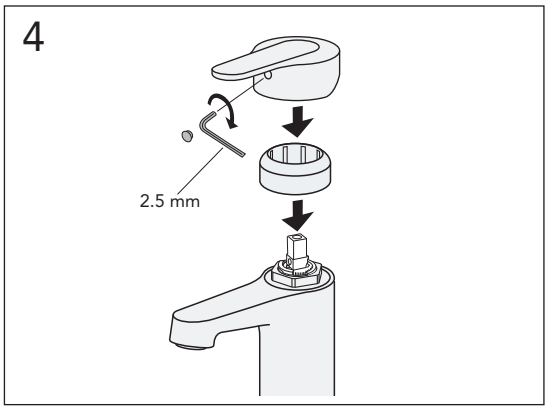

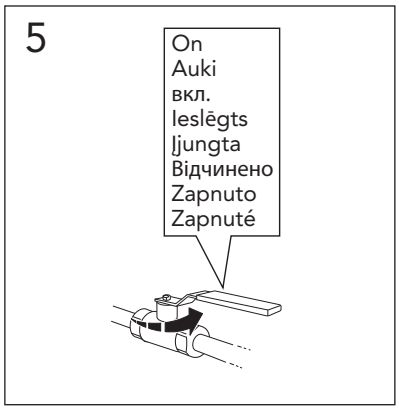

NORDIC PLUS

Skötsel
Maintenance
Beskyttelse
Vedlikehold
Hoito-ohje
Уход
Hooldus
Kopšanas informācija
Montavimas
Догляд
Péče o baterii
Starostlivosť o batériu

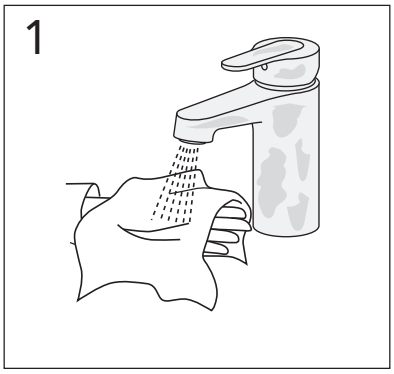

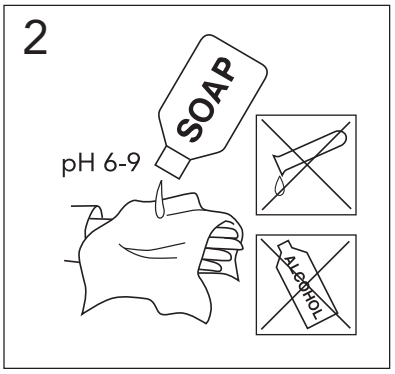

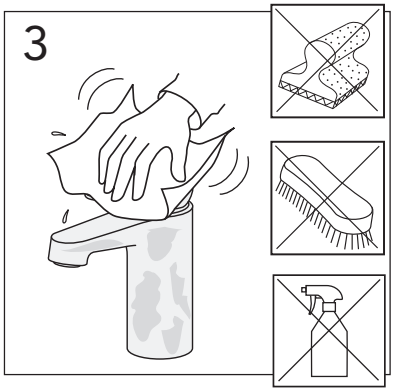

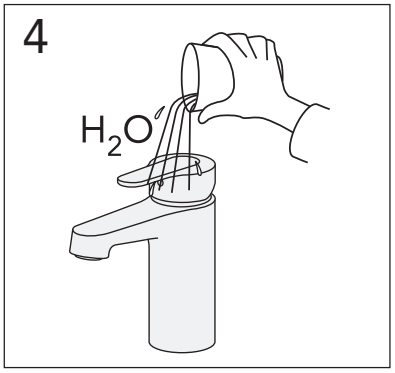

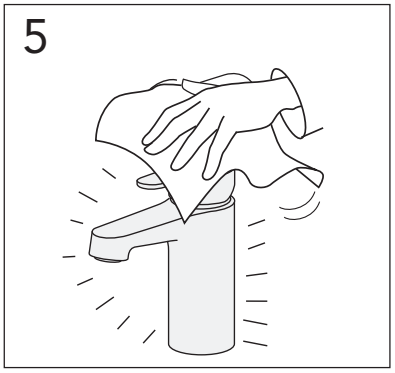

NORDIC PLUS

Rengöring
Clean
Rengøring
Rengjøring
Puhdistus
очистка
Puhastamine
Tīrīšana
Švarus
Очищення
Čistý

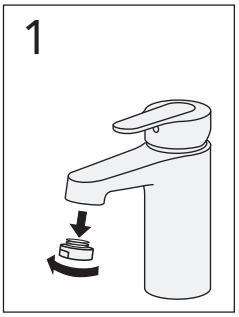

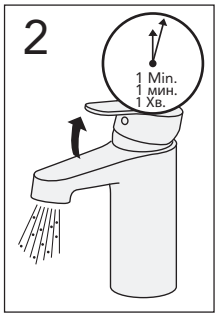

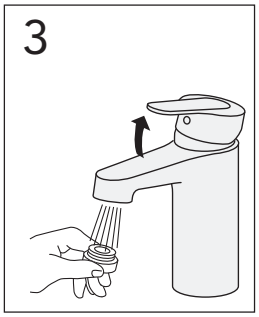

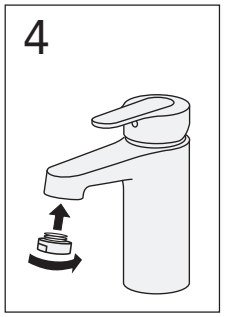

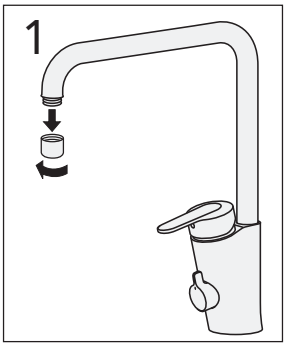

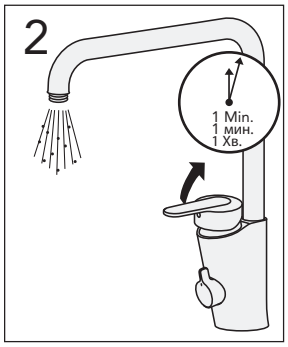

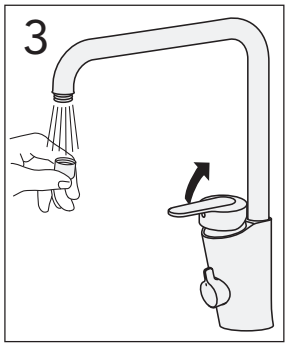

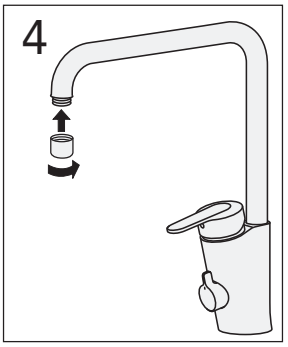

NORDIC PLUS

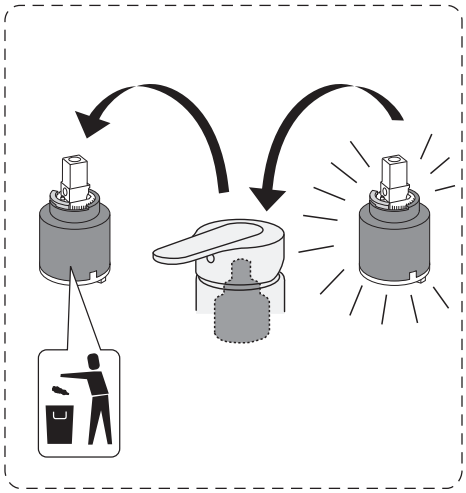

1

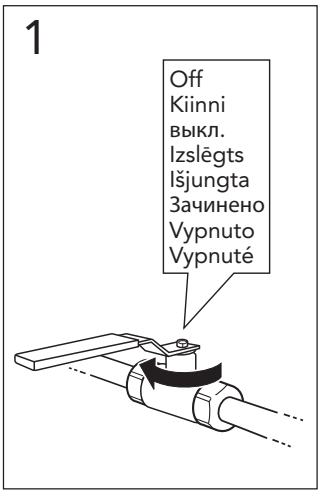

2

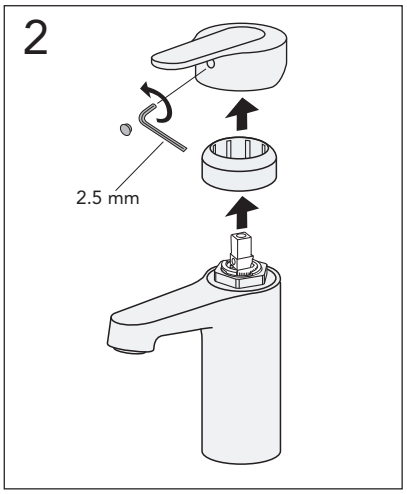

3

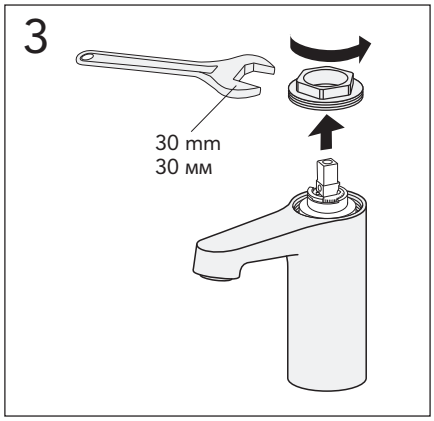

4

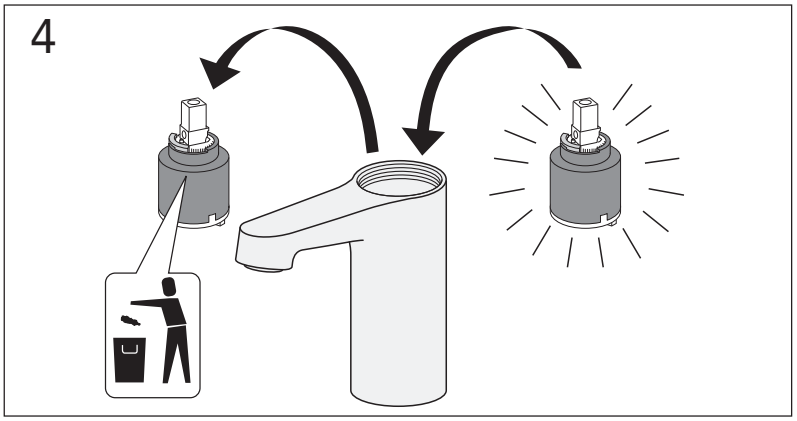

5

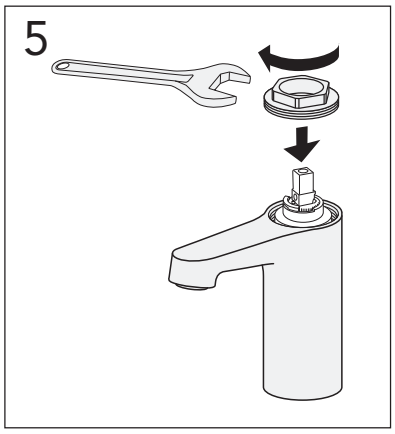

6

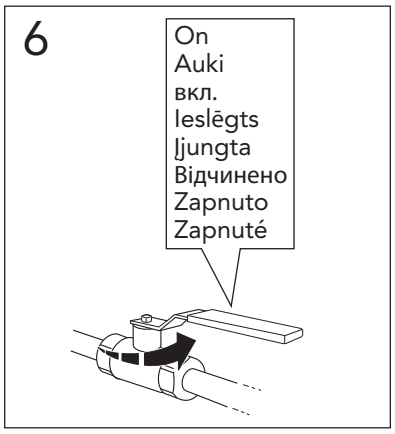

7

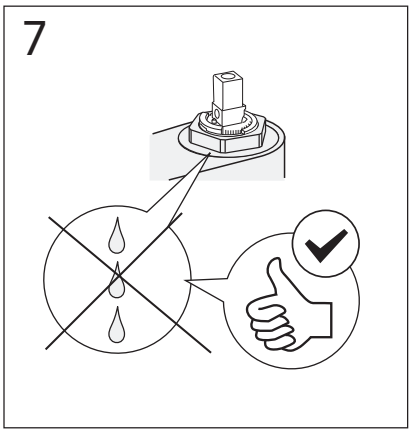

8

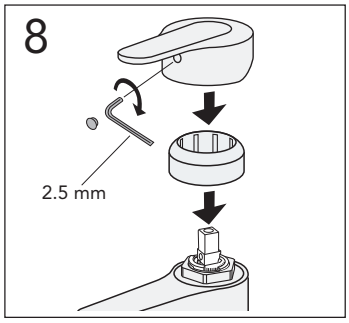

NORDIC PLUS

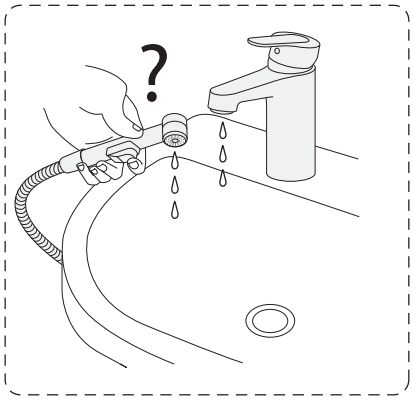
?

1
Off
Kiinni
выкл.
Izslēgts
Išjungta
Зачинено
Vypnuto
Vypnuté

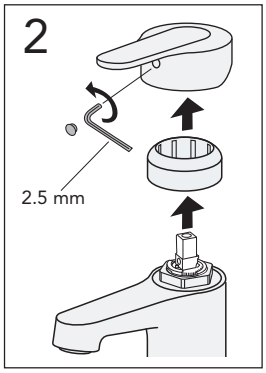
2
2.5 mm

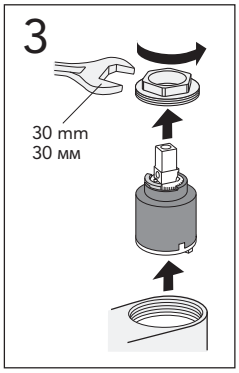
3
30 mm
30 мм

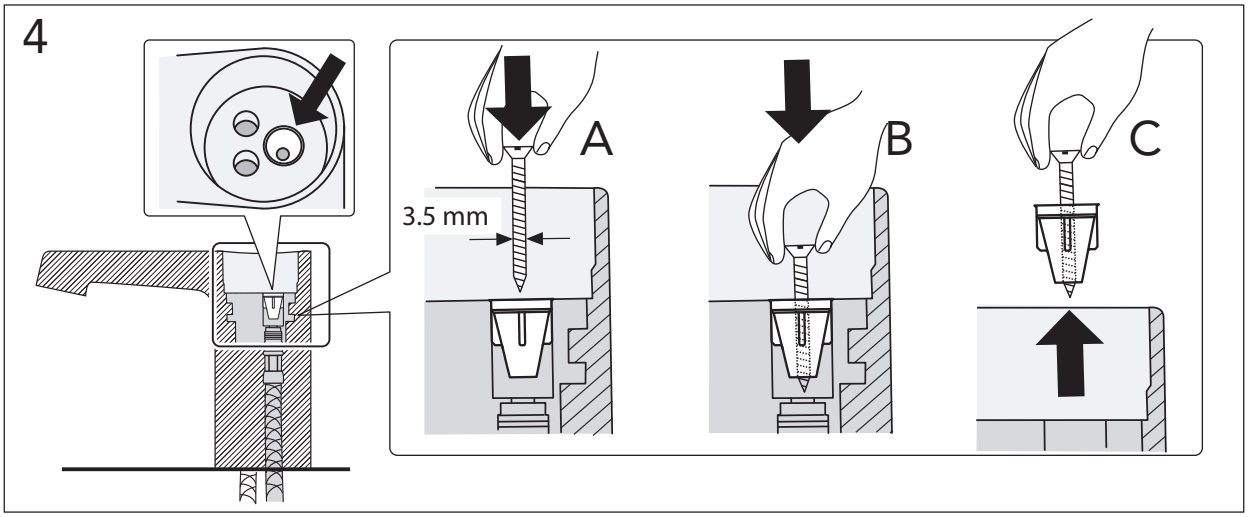
4
A
B
C
3.5 mm

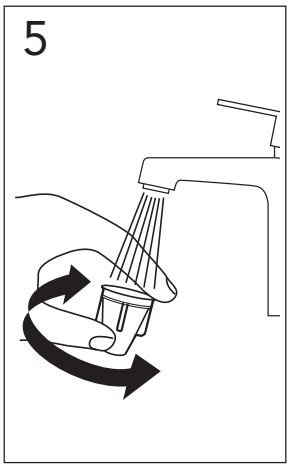
5

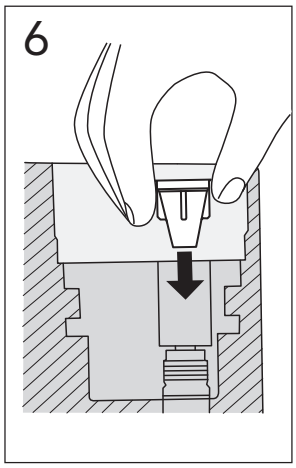
6

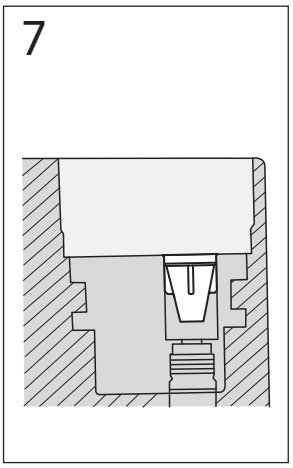
7

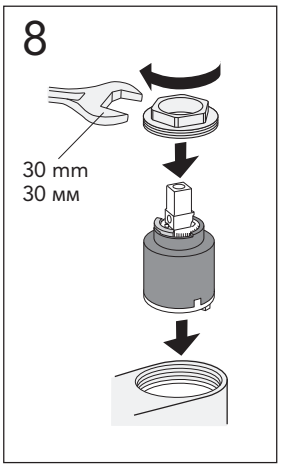
8
30 mm
30 мм

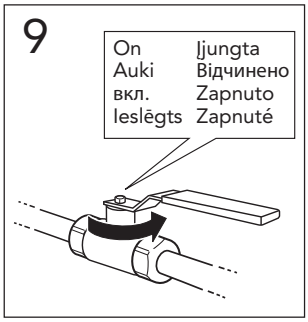
9
On
Auki
вкл.
Ieslēgts
Ijungta
Відчинено
Zapnuto
Zapnuté

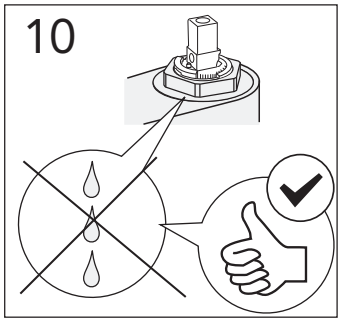
10

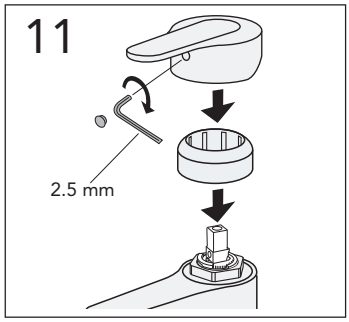
11
2.5 mm

NORDIC PLUS

Reservdelar
Reservedeler
Reservedele
Varaosat
Spare parts
Varuosad
Atsarginės dalys
Rezerves Daļas
ЗАПАСНЫЕ ЧАСТИ

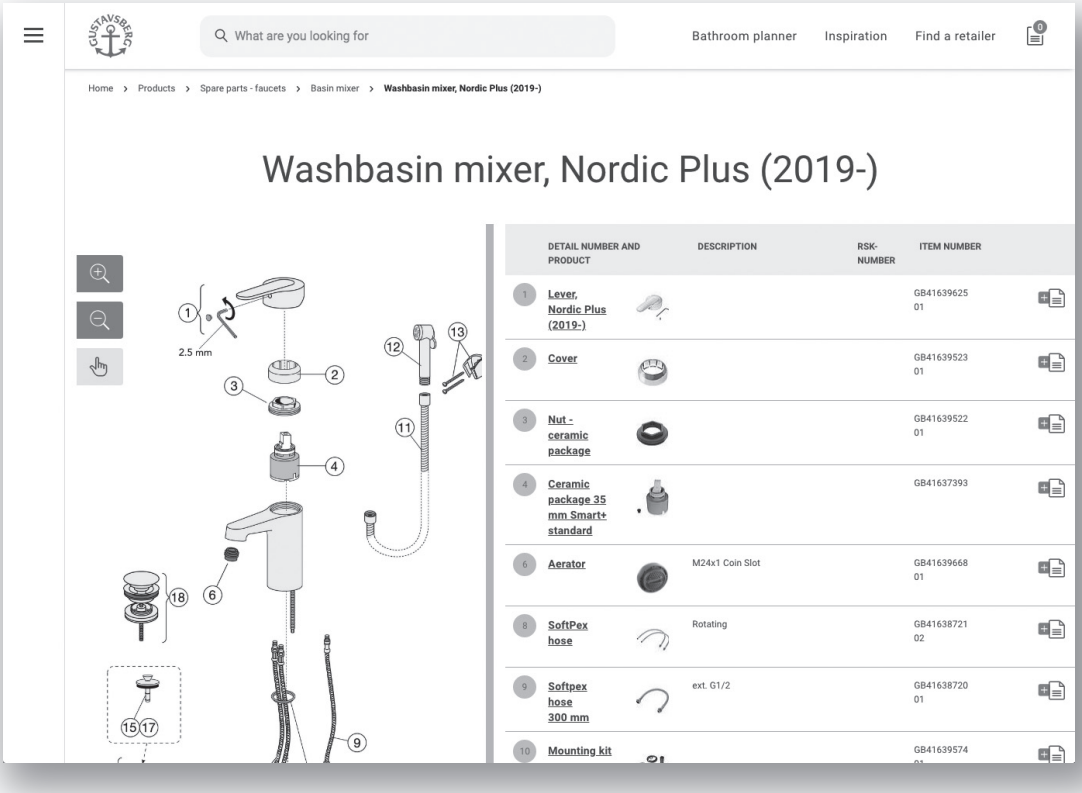

www.gustavsberg.com

A MEMBER OF THE
VILLEROY & BOCH GROUP

Sweden
www.gustavsberg.com/se/

Denmark
www.gustavsberg.com/dk/

Norway
www.gustavsberg.com/no/

Suomi/Finland
www.gustavsberg.com/fi/

Estonia
www.gustavsberg.com/ee/

Latvia
www.gustavsberg.com/lv/

Lithuania
www.gustavsberg.com/lt/

Україна
www.gustavsberg.com/ua/

Россия
www.gustavsberg.com/ru/