Diese Anleitung muss dem Benutzer ausgehändigt werden. Garantie/Haftung nur bei Montage gemäss Anleitung durch eine konzessionierte Fachkraft und gemäss örtlicher Vorschriften.

Cette instruction doit être remise à l'utilisateur. Garantie/responsabilité uniquement assurées en cas de montage conforme au mode d'emploi, effectué par un spécialiste concessionnaire et en fonction des prescriptions locales.

Le presenti istruzioni devono essere consegnate all'utilizzatore. Garanzia/responsabilità assicurate soltanto in caso di montaggio conforme alle istruzioni per l'uso e eseguito da uno specialista concessionario in funzione delle prescrizioni locali.

This instruction must be given to the user. Guarantee/Liability only when assembled by an approved specialist in accordance with the instructions and local regulations.

Se entregará este manual de instrucciones al usuario. Garantía/Responsabilidad sólo cuando está montado según las instrucciones de un profesional autorizado y de conformidad con la normativa local.

Deze handleiding moet aan de gebruiker worden bezorgd. Garantie/aansprakelijkheid enkel bij montage volgens de handleiding door een bevoegde vakman en volgensde lokale voorschriften.

Tento návod musí být předán uživateli.Garance/záruka pouze při montáži, prováděné dle návodu osobou odborně způsobilou s příslušnou koncesí a dle předpisů platných v místě.

Ši instrukcija turi būti perduota naudotojui. Garantija/turtinė atsakomybė suteikiama, jei montavimą pagal instrukciją atlieka kvalifikuotas specialistas pagal vietinius reikalavimus.

Użytkownikowi należy zapewnić dostęp do tej instrukcji obsługi. Gwarancja/odpowiedzialność prawna wyłącznie w przypadku montażu wykonanego przez upoważnionego specjalistę zgodnie z instrukcją oraz lokalnymi przepisami.

Jelen útmutatót a felhasználó rendelkezésére kell bocsátani. Garancia/felelősség csak engedéllyel rendelkező szakember által végrehajtott, az útmutatásnak és a helyi előírásoknak megfelelő szerelés esetén.

Данное руководство должно быть передано пользователю. Гарантия действительна только в том случае, если монтаж выполнен специалистом согласно инструкции и с учетом местных предписаний.

Това ръководство трябва да бъде връчено на потребителя. Гаранция / отговорност само при монтаж в съответствие с ръководството от лицензиран специалист и в съответствие с местните разпоредби.

Denne vejledning skal udleveres til brugeren. Garanti/ansvar gælder kun, hvis monteringen er foretaget af en autoriseret fagmand i overens stemmelse med brugsvejledningen og de lokale regler.

Denne veiledningen må utleveres til brukeren. Garantien gjelder kun når enheten er montert av en godkjent spesialist i henhold til instruksjo nene og lokale forskrifter.

Takuu ja vastuuvelvollisuus ovat voimassa vain, kun laitteen kokoaa valtuutettu asiantuntija ohjeiden ja paikallisten määräysten mukaisesti. Denna anvisning måste överlämnas till användaren.

Tämä ohje täytyy antaa käyttäjälle. Garanti/ansvar gäller bara då en godkänd specialist utfört monteringen i enlighet med instrukti onerna och lokala bestämmelser.

Ove se upute moraju predati korisniku. Jamstvo/odgovornost samo u slučaju montaže u skladu s uputama koju je obavio koncesionirani stručnjak prema lokalnim propisima.

See juhend tuleb väljastada kasutajale. Garantii/vastutus kehtib ainult paigaldusloaga spetsialisti tehtud juhendile vastava paigalduse korral ja kohalike eeskirjade järgi.

Šīs instrukcijas ir jānodod lietotājam. Garantija ir spēkā tikai tad, ja uzstādīšanu veic licencēts speciālists saskaņā ar instrukcijām un atbilstoši vietējiem noteikumiem.

Este manual deve ser entregue ao utilizador. A garantia só é válida se a instalação for realizada por um técnico autorizado, de acordo com as instruções e os regulamentos locais.

Prezentele instrucțiuni trebuie înmânate utilizatorului. Garanția este valabilă doar în cazul montării conforme cu instrucțiunile de către un specialist concesionat și respectând prevederile locale.

Tento návod musí byť doručený používateľovi. Záruka platí, len ak sa montáž vykoná podľa návodu a ak ju vykoná odborník s oprávnením v súlade s miestnymi predpismi.

必须将本说明书当面交给用户。保修/责任仅在遵照说明书，并由 授权的专业人员符合当地法规安装时有效。

ILBAGNOALESSI One

Art.-Nr. 8.2097.1 / 8.2097.6

Installation Wand-WC
Installation toilettes murales
Montaggio vaso sospes
Installation wall-hung toilet
Instalación del inodoro suspendido
Wall-mounted WC installation instruction
Instrucciones de montaje de indoro suspendido
Installatie hangend toilet
Instalace zavěšené záchodové mísy
Prie sienos tvirtinamo klozeto įrengimas
Instalacja toalety wiszącej
Fali toalett rögzítése
Установка подвесного унитаза

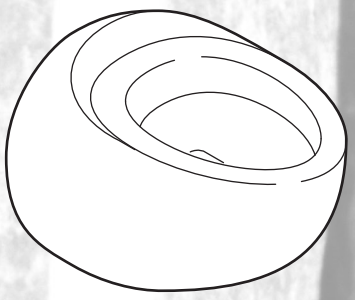

Монтаж на стенна тоалетна
Installation væghængt toilet
Installasjon vegghengt toalett
Asennus, seinään kiinnitettävä wc
Installation vägghängd toalett
Montaža viseće školjke
Seinakinnitusega WC-poti paigaldus
Iebūvējamā tualetes poda uzstādīšana
Instalação de sanita suspensa
Instalare WC perete
Inštalácia závesného klozetu
安装壁挂式座厕

ILBAGNOALESSI One

DE|FR|IT|EN|ES|NL|CS|LT|PL|HU|RU|BG|DA|NO|FI|SV|HR|ET|LV|PT|RO|SK|ZH

26/06/17 8.9797.4.000.000.1 KRA

ILBAGNOALESSI One

Lieferumfang
Contenu du colis
Distinta dei pezzi
Parts list
Alcance del suministro
Toebehoren
Rozsah dodávky
Dalių sąrašas
Zakres dostawy
Szállítási terjedelem
Комплектация
Списък на детайлите
Leveringsomfang
Leveransomfattning
Leveranseomfang
Toimituskokonaisuus
Opseg isporuke
Tarnekomplekt
Komplekts
Âmbito de fornecimento
Volumul livrării
Obsah dodávky
供货范围

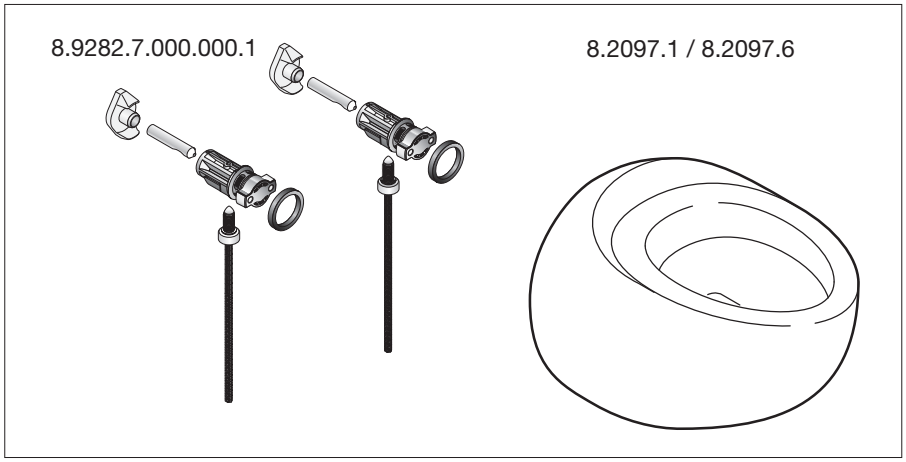

Masse
Dimensions
Dimensioni
Dimensions
Dimensiones
Afmetingen
Rozměry
Matmenys
Wymiary
Méretek
Размеры
Размери
Mål
Mått
Dimensjoner
Mitat
Masa
Mõõtmed
Svars
Massa
Masă
Rozmery
混合料

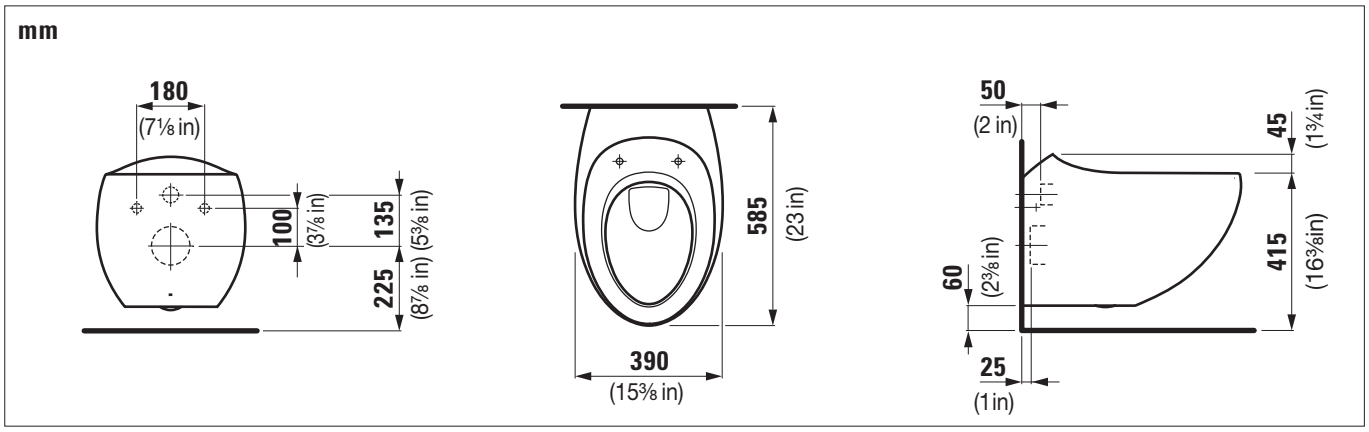

LAUFEN
Bathroom Culture since 1892 www.laufen.com

ILBAGNOALESSI One

Montageablauf
Exécution du montage
Esecuzione del montaggio
Assembly procedure
Proceso de montaje
Montageverloop
Průběh montáže
Montavimo tvarka
Odpływ montażowy
A szerelés menete
Последовательность монтажа
Протичане на монтажа
Monteringstrin
Monteringsprocedur
Monteringsbeskrivelse
Asennuksen kulku
Tijek montaže
Paigaldusprotsess
Montāžas process
Procedimento de montagem
Desfășurarea montajului
Montáž
安装流程

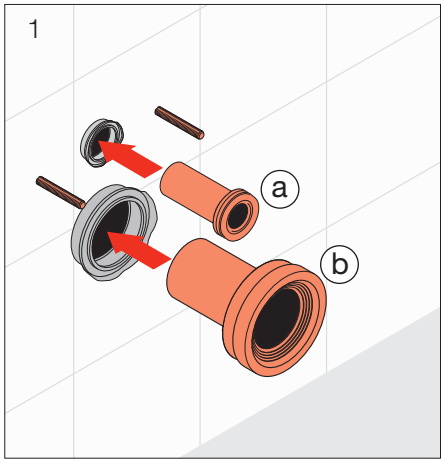

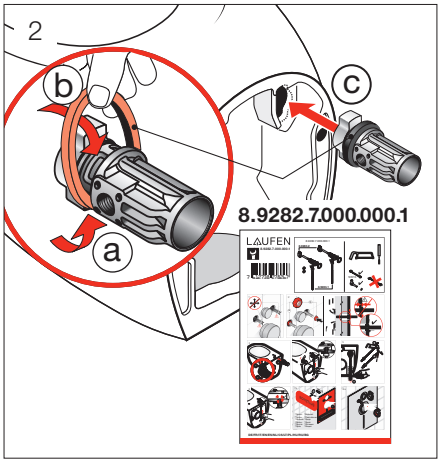

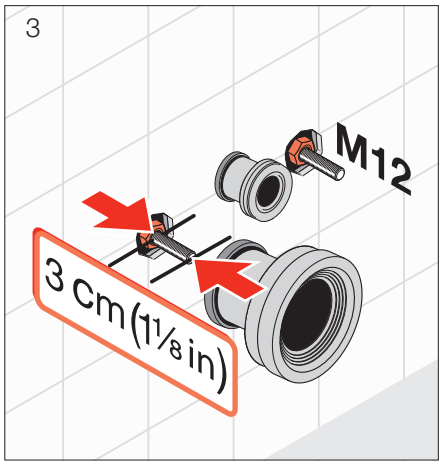

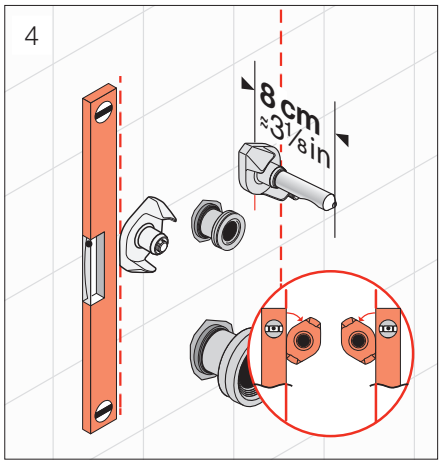

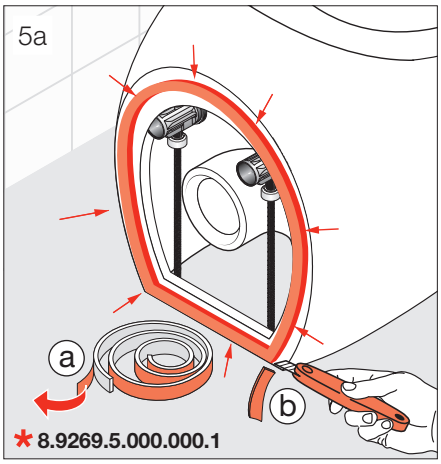

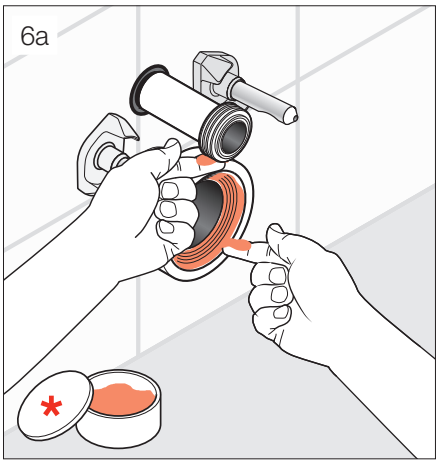

* Schallschutz-Set
Set d'isolation acoustique
Set per isolamento acustico
Noise damper kit
Set de insonorización
Geluiddempende set
Zvukováizolace
Garso izoliacijos komplektas
Zestaw do izolacji dźwiękowej
Zajszigetelő készlet
Комплект звукоизоляции
Комплект за звукоизолация
Sæt til lydisolering
Lyddempersett
Äänieristyssarja
Ljudisoleringssats
Set za zaštitu od buke
Mürakaitse komplekt
Skaņas izolācijas komplekts
Conjunto de isolamento acústico
Set de protecție fonică
Protihluková súprava
噪音防护套件

* Schmierseife
Savon noir
Sapone liquido
Liquid-soap
Jabón líquido
Zachte zeep
Tekuté mýdlo
Skystas muilas
Mydło w płynie
Kenőszappan
Жидкое мыло
Течност-сапун
Paksalve
Såpa
Grønnsåpe
Suopa
Sapun za podmazivanje
Vedelseep
Šķidrās ziepes
Sabão mole
Săpun lubrifiant
Mazľavé mydlo
软皂

LAUFEN
Bathroom Culture since 1892 www.laufen.com

Montageablauf
Exécution du montage
Esecuzione del montaggio
Assembly procedure
Proceso de montaje
Montageverloop
Průběh montáže
Montavimo tvarka
Odpływ montażowy
A szerelés menete
Последовательность монтажа
Протичане на монтажа
Monteringstrin
Monteringsprocedur
Monteringsbeskrivelse
Asennuksen kulku
Tijek montaže
Paigaldusprotsess
Montāžas process
Procedimento de montagem
Desfășurarea montajului
Montáž
安装流程

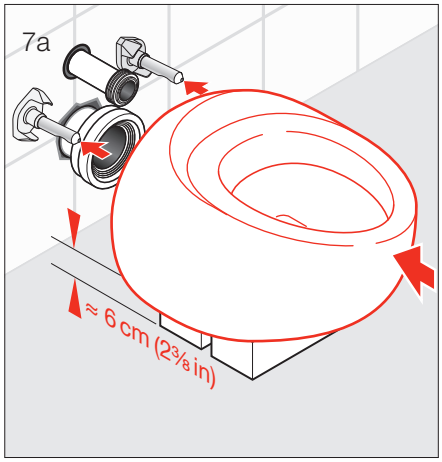

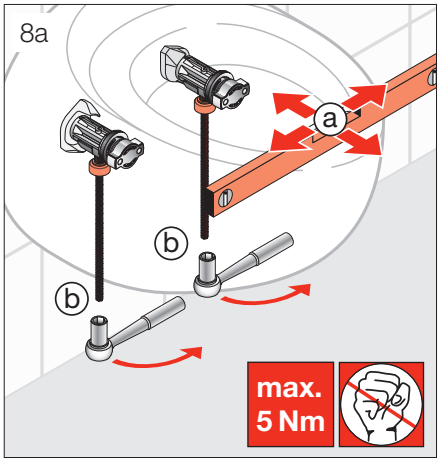

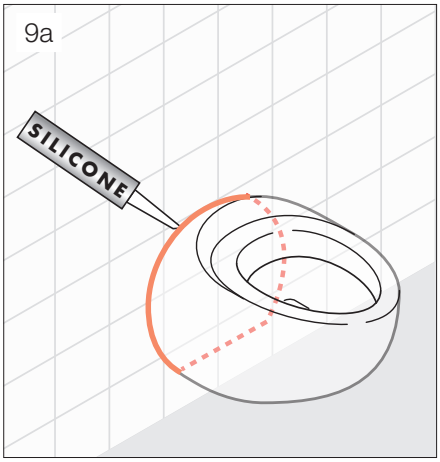

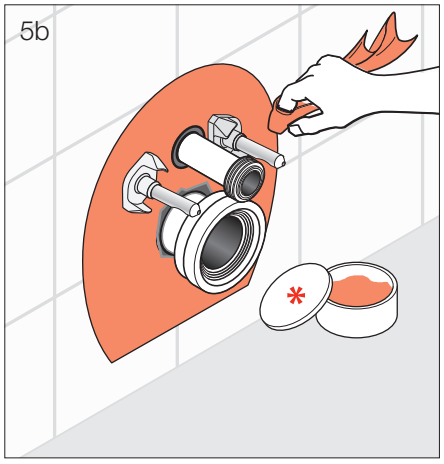

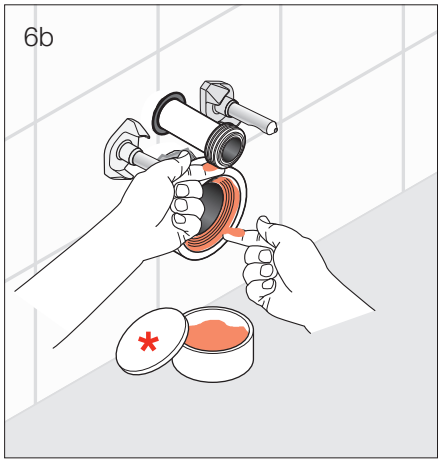

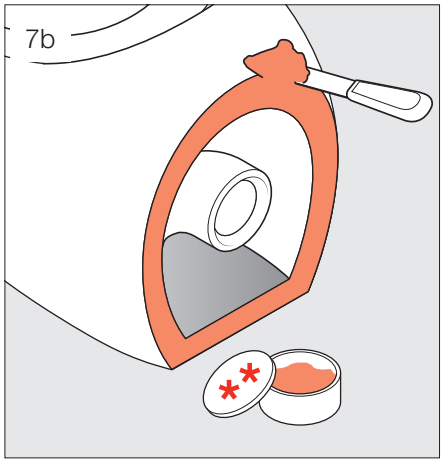

* Schmierseife
Savon noir
Sapone liquido
Liquid-soap
Jabón líquido
Zachte zeep
Tekuté mýdlo
Skystas muilas
Mydło w płynie
Kenőszappan
Жидкое мыло
Течност-сапун
Paksalve
Såpa
Grønnsåpe
Suopa
Sapun za podmazivanje
Vedelseep
Šķidrās ziepes
Sabão mole
Săpun lubrifiant
Mazľavé mydlo
软皂

* Schmierseife
Savon noir
Sapone liquido
Liquid-soap
Jabón líquido
Zachte zeep
Tekuté mýdlo
Skystas muilas
Mydło w płynie
Kenőszappan
Жидкое мыло
Течност-сапун
Paksalve
Såpa
Grønnsåpe
Suopa
Sapun za podmazivanje
Vedelseep
Šķidrās ziepes
Sabão mole
Săpun lubrifiant
Mazľavé mydlo
软皂

** Weisszement
Ciment blanc
Cemento bianco
Portland-cement
Cemento blanco
Witte cement
Portlandský cement
Portlandcementas
Biały cement
Fehércement
Герметик
Цимент-портланд
Hvid cement
Vit cement
Hvit sement
Valkosementti
Bijeli cement
Valge tsement
Baltais cements
Cimento branco
Ciment alb
Biely cement
白水泥

LAUFEN
Bathroom Culture since 1892 www.laufen.com

Montageablauf
Exécution du montage
Esecuzione del montaggio
Assembly procedure
Proceso de montaje
Montageverloop
Průběh montáže
Montavimo tvarka
Odpływ montażowy
A szerelés menete
Последовательность монтажа
Протичане на монтажа
Monteringstrin
Monteringsprocedur
Monteringsbeskrivelse
Asennuksen kulku
Tijek montaže
Paigaldusprotsess
Montāžas process
Procedimento de montagem
Desfăşurarea montajului
Montáž
安装流程

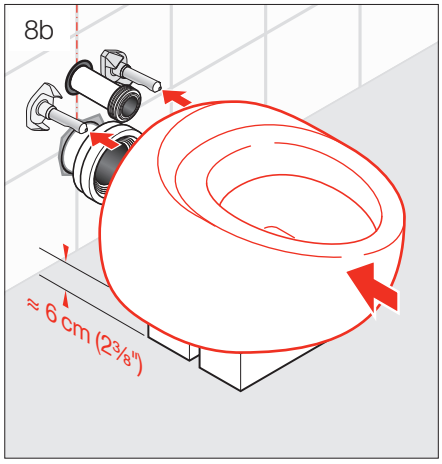

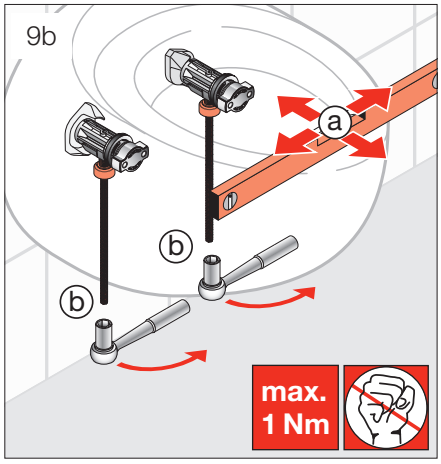

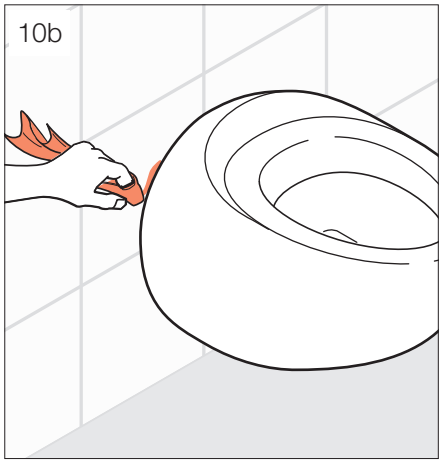

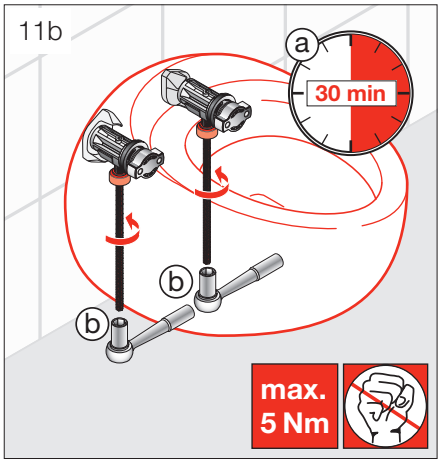

LAUFEN
Bathroom Culture since 1892 www.laufen.com

ILBAGNOALESSI One

Pflegeanleitung
Mode d'entretien
Modalità di manutenzione
Maintenance Instructions
Instrucciones de mantenimiento
Onderhoudshandleiding
Návod na ošetřování
Priežiūros nurodymai
Czyszczenie
Kezelési útmutató
Инструкция по уходу
Ръководство за поддържане в работно състояние
Plejeanvisning
Skötselanvisning
Vedlikeholdsveiledning
Hoito-ohje
Upute za održavanje
Hooldusjuhend
Kopšanas instrukcijas
Instruções de manutenção
Instrucțiuni de întreținere
Návod na údržbu
保养说明

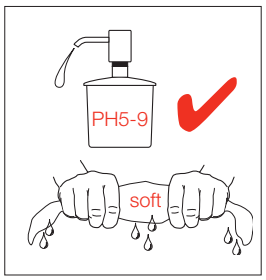

LAUFEN
Bathroom Culture since 1892 www.laufen.com

LAUFEN
Bathroom Culture since 1892 www.laufen.com

© Laufen Bathrooms AG

„ALESSI“ is a registered trademark of F.A.O. spa, 28023 Crusinallo (VB), Italy. All products of ILBAGNOALESSI are produced under licence of F.A.O. spa www.alessi.com